РУКОВОДСТВО ПО УСТАНОВКЕ И ЭКСПЛУАТАЦИИ

СТОЙКА ОПОРНАЯ
2/3/6/12 ТОН

модели
KRWJS2, KRWJS3, KRWJS6, KRWJS12



Сохраните данную инструкцию

Сохраните это руководство для предупреждений и мер предосторожности, эксплуатации, сборки, осмотра, технического обслуживания и очистки.

Храните данное руководство в безопасном и сухом месте для последующего использования.

ПРЕДУПРЕЖДЕНИЕ

До начала РАБОТЫ И СБОРКИ внимательно прочитайте и усвойте все инструкции. Несоблюдение инструкций и правил техники безопасности может привести к летальному исходу или получению серьезных травм.

ПРЕДУПРЕЖДАЮЩИЕ СИМВОЛЫ И ОПРЕДЕЛЕНИЯ

	Это символ предупреждения об опасности. Он используется, чтобы предупредить вас о потенциальной опасности получения травм. Соблюдайте все указания по безопасности, которые следуют за этим символом, чтобы избежать возможной травмы или смерти.
	Указывает на опасную ситуацию, которая, если ее не избежать, приведет к смерти или серьезной травме.
	Указывает на опасную ситуацию, которая, если ее не избежать, может привести к смерти или серьезной травме.
	Указывает на опасную ситуацию, которая, если ее не избежать, может привести к легкой или средней травме.
	Обращается к действиям, не связанным с травмой.

ВАЖНАЯ ИНФОРМАЦИЯ ПО ТЕХНИКЕ БЕЗОПАСНОСТИ

ПРЕДУПРЕЖДЕНИЕ

Прочитайте все предупреждения и инструкции по технике безопасности.
Отказ от прочтения этих предупреждений может привести к причинению вреда здоровью и/или материальному ущербу.

Сохраните все предупреждения и инструкции для дальнейшего использования.

1.Изучите, поймите и следуйте всем инструкциям прежде, чем управлять этим устройством.
2.Никогда не превышайте номинальную грузоподъёмность.
3.Не используйте одну опору. Используйте только в парах.
4.Использовать только на твердых, ровных поверхностях.
5.Отцентрируйте груз по седловине.
6.Используйте в качестве согласованной пары только для поддержки одного конца транспортного средства.
7.При эксплуатации носите защитные очки и сверхпрочные рабочие перчатки.
8.Запрещается использовать для воздушных судов.
9.Поддержку транспортного средства следует выполнять только в рекомендуемых изготовителями точках.
10.Осмотрите перед каждым использованием; не используйте, если крепление деталей ослабло или некоторые из них повреждены. Не используйте, если появляется даже незначительная трещина, изгиб или другие повреждения / деформации. Откажитесь от эксплуатации стойки, если она повреждена или деформирована.
11.Этот продукт не игрушка. Не разрешайте детям играть с этим предметом или находиться рядом с ним.
12.Используйте только по назначению.
13.Остерегайтесь динамической нагрузки! Внезапное движение груза может ненадолго создать избыточную нагрузку, которая приведет к выходу продукта из строя.
14.Рабочая область должна быть чистой и хорошо освещенной.
15.Запрещается использовать стойку в состоянии усталости или под воздействием алкоголя или лекарств. Принимая лекарства, читайте предупредительные надписи на рецептах, чтобы определить, нарушатся ваша рассудительность или рефлексы. В случае сомнений не пользуйтесь оборудованием.
16.Используйте только на сухой, ровной, плоской поверхности, очищенной от смазки или мусора. Поверхность должна способна выдерживать общий вес транспортного средства и стоек.
17.Поддерживайте в нормальном состоянии этикетки продуктов и паспортные таблички. Они несут важную информацию о безопасности.

ТЕХНИЧЕСКИЕ ХАРАКТЕРИСТИКИ

Грузоподъёмность	Высота подъема от	Высота подъёма до
2000 кг	275 мм	420 мм
3000 кг	285 мм	425 мм
6000 кг	395 мм	605 мм
12000 кг	465 мм	715 мм

ИНСТРУКЦИИ ПО СБОРКЕ

1.Поднимите и удерживайте ручку.
2.Поверните опору так, чтобы зубцы были обращены к стопору. Вставьте опору в основание.
3.Загните шпонку, чтобы зафиксировать опору в стойке. Убедитесь, что опора не может выскользнуть из основания.

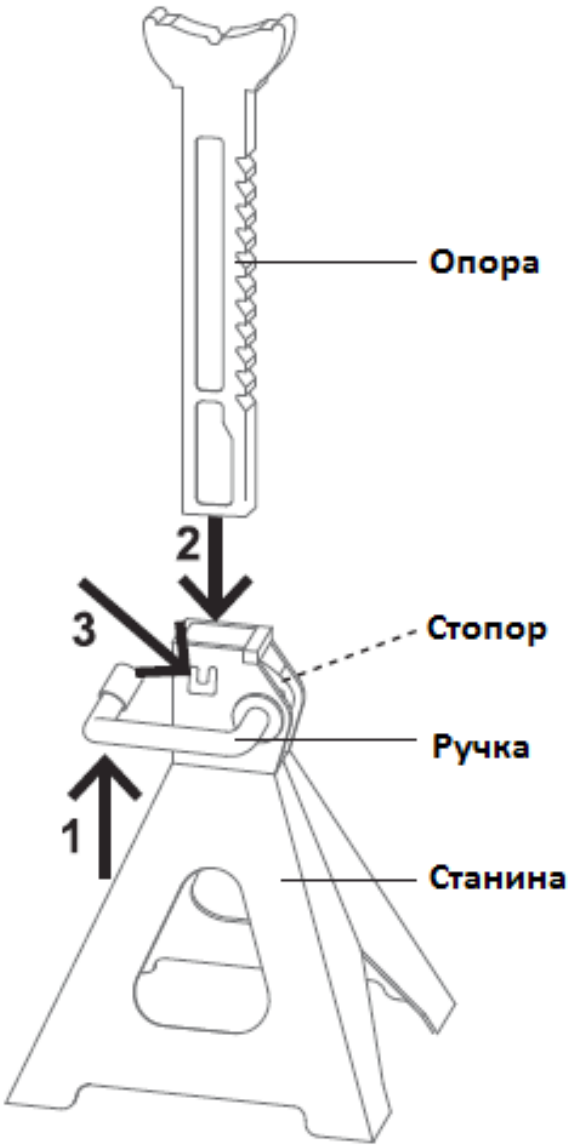

ЭКСПЛУАТАЦИЯ



Прочитайте **ПОЛНОСТЬЮ раздел** «ОБЩАЯ ИНФОРМАЦИЯ ПО ТЕХНИКЕ БЕЗОПАСНОСТИ» в начале настоящего руководства, включая весь текст в подзаголовках в нем, до начала эксплуатации этого продукта.

1. Перед использованием убедитесь, что вес автомобиля не превышает максимальную грузоподъёмность стойки. **Грузоподъёмностью является равномерно распределенный вес на пару стоек. Прикладывайте нагрузку только вертикально.**
2. Осмотрите перед каждым использованием; не используйте, если крепление деталей ослабло или некоторые из них повреждены. Не используйте, если появляется даже незначительная трещина, изгиб или другие повреждения / деформации. Откажитесь от эксплуатации стойки, если она повреждена или деформирована.
3. Поднимите ручку на каждой стойке, чтобы опустить опору.
4. Заблокируйте все колеса, которые останутся на земле.
5. Поднимите автомобиль до нужной высоты с помощью подходящего домкрата (продается отдельно).
6. Подведите стойки к рекомендуемым изготовителем точкам опоры транспортных средств. Поместите стойки в одной и той же точке на каждой стороне автомобиля.
7. Поднимите опоры, пока они не окажутся чуть ниже контактной точки домкрата на автомобиле.
8. Отцентрируйте груз в верхней части опоры.
9. Освободите опору так, чтобы стопор препятствовал ее опусканию. **ПРЕДУПРЕЖДЕНИЕ! Установите опорные стойки на одной высоте.**
10. Осторожно опустите автомобиль на стойки.
11. Перед началом работы убедитесь, что автомобиль устойчив. Если нет, поднимите автомобиль и переустановите стойки.

ПРЕДУПРЕЖДЕНИЕ

Запрещается использовать опорные стойки в качестве долговременной опоры автомобиля. Используйте их только во время ремонта, а затем немедленно опустите автомобиль на землю.

ПОСЛЕ ИСПОЛЬЗОВАНИЯ:

1. Поднимите автомобиль с помощью напольного домкрата, чтобы снять нагрузку с опорных стоек.
2. Поднимите ручку на каждой стойке, чтобы опустить опоры.
3. Уберите стойки. Используйте домкрат для безопасного опускания автомобиля на землю.