ИНСТРУКЦИЯ ПО ЭКСПЛУАТАЦИИ

УСТАНОВКА ДЛЯ СЛИВА И ОТКАЧКИ МАСЛА/АНТИФРИЗА С ПАНТОГРАФНОЙ ВАННОЙ

модель: KRW1835



Чтобы предотвратить серьезную травму, перед использованием прочитайте и поймите все предупреждения и инструкции. Операторы должны соблюдать все правила безопасности и инструкции.

ОГЛАВЛЕНИЕ

УКАЗАТЕЛЬ ОГЛАВЛЕНИЯ	2
I ПРЕДУПРЕЖДЕНИЯ ОБ ОПАСНОСТИ И МЕРЫ ПРЕДОСТОРОЖНОСТИ	3
II ФУНКЦИИ И ОПИСАНИЕ	5
III ТЕХНИЧЕСКИЕ ХАРАКТЕРИСТИКИ УСТРОЙСТВА	5
IV ОПИСЬ КОМПЛЕКТА ПОСТАВКИ	6
V ИНСТРУКЦИИ ПО ЭКСПЛУАТАЦИИ	7
VI ХРАНЕНИЕ И ТЕХНИЧЕСКОЕ ОБСЛУЖИВАНИЕ	11
VII ЧЕРТЕЖ	12

I ПРЕДУПРЕЖДЕНИЯ И МЕРЫ ПРЕДОСТОРОЖНОСТИ

Обратите внимание: Оборудование должно эксплуатироваться только квалифицированным персоналом. Его следует использовать только после прочтения и осмысления указаний по технике безопасности и правил эксплуатации, приведенных в данном руководстве. Мы не несем ответственности за повреждение машины, телесные повреждения и т. д., вызванные нарушением руководства пользователя.

1. Перед тем, как покинуть завод, этот продукт был полностью протестирован. Пожалуйста, не пытайтесь самостоятельно менять, заменять или демонтировать оборудование. Гарантия не распространяется на ущерб, нанесенный несанкционированным изменением или модификацией.
2. Держите детей подальше от рабочей области. Детям запрещается находиться в пределах рабочей зоны. Запрещается детям управлять оборудованием, инструментами или удлинителями.
3. Не подвергайте воздействию или не работайте в условиях высокой температуры, высокого напряжения, держитесь подальше от легковоспламеняющихся материалов.



4. Пожалуйста, не регулируйте произвольно стопорное кольцо подъемной стойки. Затяните винты стопорного кольца, если они ослаблены.
5. Немедленно выключите источник подачи сжатого воздуха, как только обнаружена утечка воздуха во время работы, выполните подробный осмотр и устраните проблему.
6. Чтобы машина работала должным образом, запрещается превышать или понижать рекомендованное рабочее давление воздуха.
7. Всегда отключайте клапан откачки масла от цилиндра перед откачкой масла, в противном случае это может привести к взрыву цилиндра и получению травм.

8. Перед использованием этого оборудования убедитесь, что двигатель автомобиля ВЫКЛЮЧЕН.
9. Рекомендуемая температура масла составляет от 40 до 60°C. Превышение указанной температуры может привести к взрыву цилиндра и повреждению машины. Для предотвращения ошпаривания необходима защитные меры.
10. Всегда защищайте кожу и глаза от контакта с маслом и растворителями.



11. Отработанное масло следует утилизировать надлежащим образом. Пожалуйста, свяжитесь с местными властями для получения информации по утилизации жидких/твердых отходов.
12. Не используйте ни для какой иной цели, не предусмотренной настоящим руководством.
13. После использования полностью сбрасывайте внутреннее давление.
14. Всегда обращайтесь к своему дистрибьютору или производителю за техническим обслуживанием, не выполняйте его самостоятельно.

ВАЖНОЕ ПРИМЕЧАНИЕ

Запрещается использовать это оборудование для извлечения любого масла, кроме смазочного масла для двигателя, например, для дизельного топлива, бензина, очищающей жидкости, тормозной жидкости или другого растворителя, содержащего метанол, кетон и легковоспламеняющуюся, агрессивную жидкость и т. д.

Мы не несем ответственности за любые последствия, которые могут возникнуть в результате нарушения настоящего руководства по эксплуатации!

II ФУНКЦИИ И ОПИСАНИЕ ПРОДУКТА

1. Сжатый воздух используется в качестве источника питания для всех функций; это обеспечивает эксплуатационную безопасность, заботу об окружающей среде и экономичность.
2. Вакуумный генератор для обеспечения высокоскоростной вакуумной откачки с большим отрицательным давлением.
3. Предусмотрены щупы для откачки различных диаметров для использования на различных автомобилях.
4. Машина применяется для извлечения и временного хранения всего моторного масла. Строго запрещается откачка тормозной жидкости, бензина, дизельного топлива, жидкости для очистки и любого растворителя, содержащего метанол, кетон и легковоспламеняющуюся, коррозионно-активную жидкость и т. д.

III ТЕХНИЧЕСКИЕ ПАРАМЕТРЫ

Давление воздуха (бар)	6~8	
Давление откачки (бар)	0,7~1,0	
Расход воздуха (л/мин)	150	
Давление вакуума (бар)	0~-1	
Минимальная высота (мм)	Масляный бак	950
	Маслосборная ванна	242
Максимальная высота (мм)	1550	
Емкость бака для хранения масла (л)	80	
Емкость маслосборной ванны (л)	48	
Температура масла (°C)	40~60	
Внешние размеры коробки (мм)	Масляный бак	570*540*1020
	Опорная полка	1310*100*80
	Маслосборная ванна	735*635*225
Маслосборные щупы	6 шт.	
Медный, 1 шт. (мм)	Ф5*L700	Скорость откачки: 1,9 л/мин
Медный, 1 шт. (мм)	Ф6*L700	Скорость откачки: 3,7 л/мин
ПВХ, 1 шт. (мм)	Ф5*L700	Скорость откачки: 1,0 л/мин
ПВХ, 1 шт. (мм)	Ф6*L700	Скорость откачки: 2,0 л/мин
ПВХ, 1 шт. (мм)	Ф8*L700	Скорость откачки: 6,5 л/мин
ПВХ, 1 шт. (мм)	Ф7*L1000	Скорость откачки: 3,7 л/мин

IV ОПИСЬ КОМПЛЕКТА ПОСТАВКИ

Руководство	1 шт.
Масляный бак	1 шт.
Маслосборная ванна	1 шт.
Всасывающий сетчатый фильтр	1 шт.
Опорная труба ванны	4 шт.
Маслосборный щуп	6 шт.
Маслосборный щуп для BMW/Benz/Volkswagen (по одному для каждого)	1 комплект

V ИНСТРУКЦИЯ ПО ЭКСПЛУАТАЦИИ

1. Установка

1.1 Распакуйте упаковку, убедитесь, что машина в хорошем состоянии, и все детали включены в комплект. Обратитесь к местному дистрибьютору или производителю за любыми недостающими частями.

1.2 Утвердите подходящую рабочее место для сборки и подготовьте необходимые инструменты и вспомогательные материалы, например, бумажные прокладки и т. д.

1.3 Проверьте список принадлежностей установленных деталей по руководству. Обратитесь к детальному чертежу; разложите каждый аксессуар в подходящее положение.

1.4 Вникните в взаимосвязь каждой детали и техническими требованиями сборки.

1.5 Переверните масляную ванну на рабочую плоскость сборки, выберите подходящий инструмент и соедините 4 универсальных колеса с ванной.

1.6 Установите маслосборную ванну на землю, потяните назад и вперед, проверьте правильность установки 4 универсальных колес.

1.7 Соедините промаркированную опорную трубу с масляным баком сверху-вниз, обратите внимание на отметку на трубе с отверстием. Произведите следующие работы:

1.8 Во избежание царапанья уплотнительных колец во время сборки, герметичное соединение следует смазать и очистить от мусора.

1.9 После соединения всех опор проверьте плавность их перемещения и плотно затяните соединительные гайки.

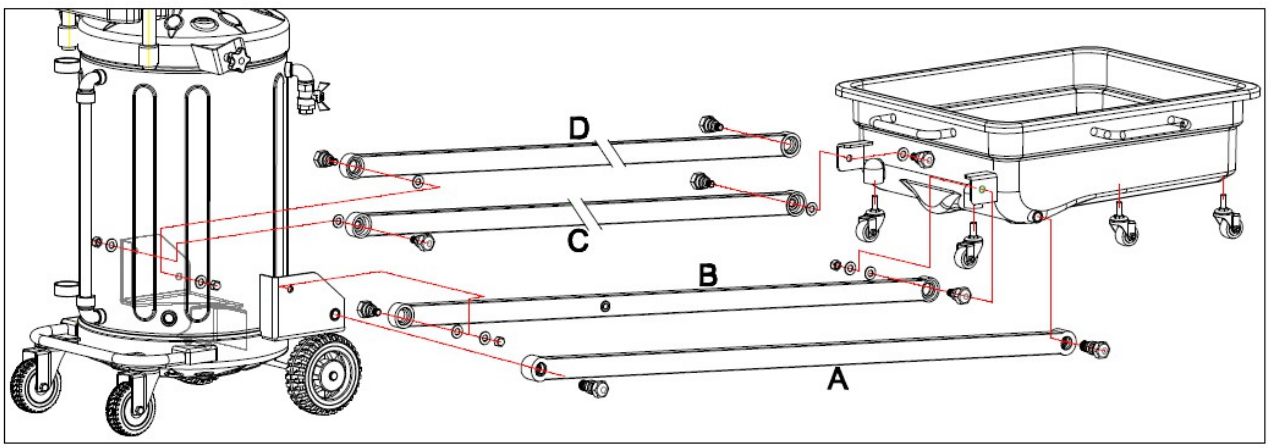

Рис. 1

2. Создание вакуума

2.1 Убедитесь, что давление на входе составляет 6 ~ 8 бар (87~116 фунтов/кв. дюйм).

2.2 Убедитесь, что все клапаны закрыты.

2.3 Соедините источник сжатого воздуха с воздухозаборником (в передней части прямоугольного узла в верхней части бака).

2.4 Откройте шаровой клапан в передней части прямоугольного узла.

2.5 После того, как стрелка достигнет границы между КРАСНЫМИ и ЗЕЛЕНЫМИ полями на вакуумметре, генерация вакуума завершена.

2.6 Закройте клапан впуска воздуха (для поддержания оптимальной скорости всасывания и постоянной откачки масла, можно открыть и подключить источник воздуха).

Примечание:

Сначала выполните вакуумирование масляного бака, если оборудование работает без источника воздуха.

3. Откачка масла

3.1 Убедитесь, что давление во внутреннем баке отрицательное.

3.2 Снимите масляную крышку с автомобильного двигателя.

3.3 Выберите подходящий маслосборный щуп для модели вашего автомобиля и плотно соедините его с трубкой для отвода масла.

3.4 Вставьте конец щупа в масловпускное отверстие двигателя.

3.5 Медленно откройте малый сферический клапан на отводной трубке для начала откачки масла.

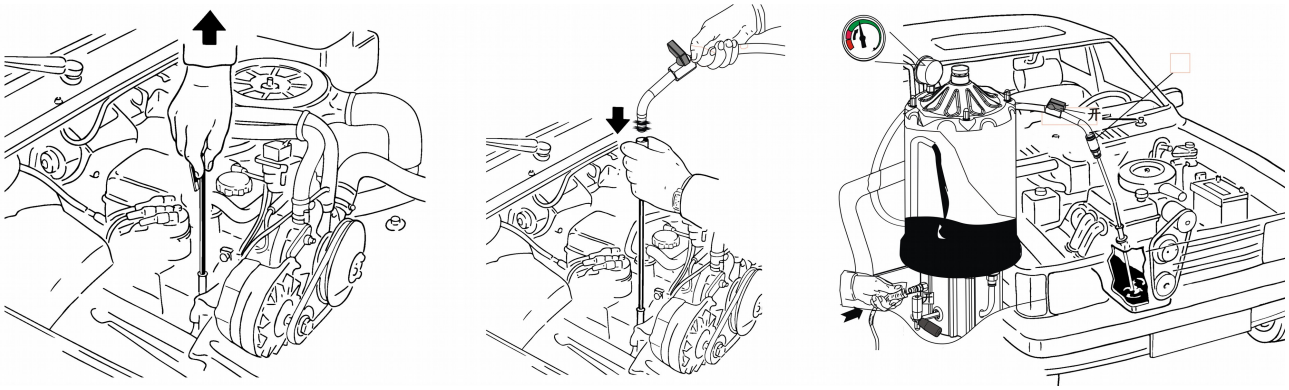

Рис. 2

ПРИМЕЧАНИЕ:

a. Чтобы избежать скольжения при эксплуатации, установите оборудование на ровной поверхности.

b. Чтобы избежать ожогов во время откачки, держите черный шланг за защитную оболочку.

c. Температура масла не должна превышать 60 ?. Превышение температуры приведет к серьезному повреждение компонентов, в худшем случае это может привести к отказу оборудования.

d. Сначала выполните вакуумирование масляного бака, если оборудование работает без источника воздуха.

4. Сбор масла в ванну

4.1 Переместите отвакуумированное оборудование к автомобилю, затем заблокируйте замок универсального колеса.

4.2 Ослабьте поворотную ручку (деталь № 85A-2107), а затем, удерживая ручку ванны обеими руками, медленно снимите её с опорной полки и положил плашмя на землю.

4.3 Переместите установку для откачки под двигатель автомобиля, расположив маслосборную ванну прямо под маслосливным отверстием автомобиля, отвинтив винт слива масла автомобильного двигателя.

4.4 Через 10 секунд откройте шаровой клапан масляной ванны. Отработанное масло всасывается в масляный бак через опорную трубу.

4.5 После окончания сбора отработанного масла в маслосборной ванне закройте шаровой клапан и аккуратно верните ванну в исходное положение.

5. Слив масла из бака

5.1 Остановите откачку/сбор масла, когда уровень отработанного масла в баке достигнет предупреждающей линии «STOP». Закройте все шаровые клапаны и выполните опорожнение бака. (как показано на рис.3)

5.2 Проведите шланг для слива масла во внешнюю емкость для утилизации.

5.3 Подключите компрессор к воздушному штуцеру (деталь № 32HC-0801).

5.4 Затем медленно откройте шаровой клапан на источнике сжатого воздуха (деталь № 32HC-1007), чтобы увеличить давление в резервуаре, закройте клапан на источнике воздуха после достижения желаемого давления, необходимого для опорожнения бака. (клапан сброса давления автоматически сработает при достижении давления в баке 1 бар, если это произошло, сразу перекройте клапан и немедленно сбросьте давление до 0,7 бар/10 psi, в противном случае это может привести к серьезной аварии)

5.5 Откройте дроссельный клапан (деталь № 32HC-0803) для откачки масла.

5.6 После полной откачки масла отключите подачу сжатого воздуха. Сбросьте давление в баке и закройте все клапаны для завершения процедуры.

5.7 Опорожните цилиндр отработанного масла при достижении предупреждающей линии «STOP».



Рис. 3

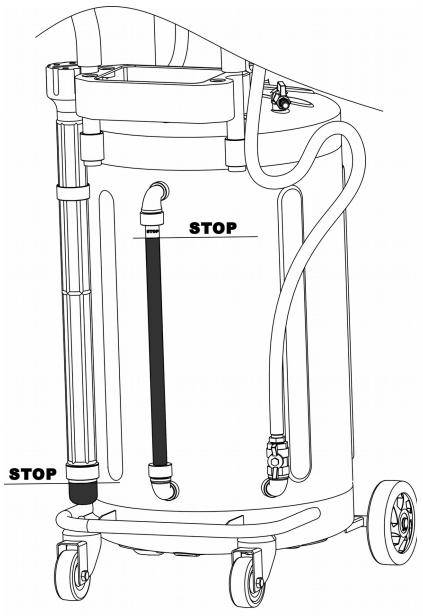

Рис. 4

VI ХРАНЕНИЕ И ТЕХНИЧЕСКОЕ ОБСЛУЖИВАНИЕ

1. Перед каждым использованием внимательно проверьте оборудование и убедитесь в затяжке всех винтов, отсутствии утечек, а также убедитесь в том, что оборудование работает в безопасной среде.
2. Регулярно проверяйте все шланги, клапаны, винты и гайки, болты и т.д.
3. Проверьте все уплотнительные кольца соединительных деталей на предмет износа и разрыва.
4. Храните установку в сухом и чистом месте, если она не используется.
5. Обслуживание и ремонт должны регулярно проводиться квалифицированным специалистом.

VII ЧЕРТЕЖ

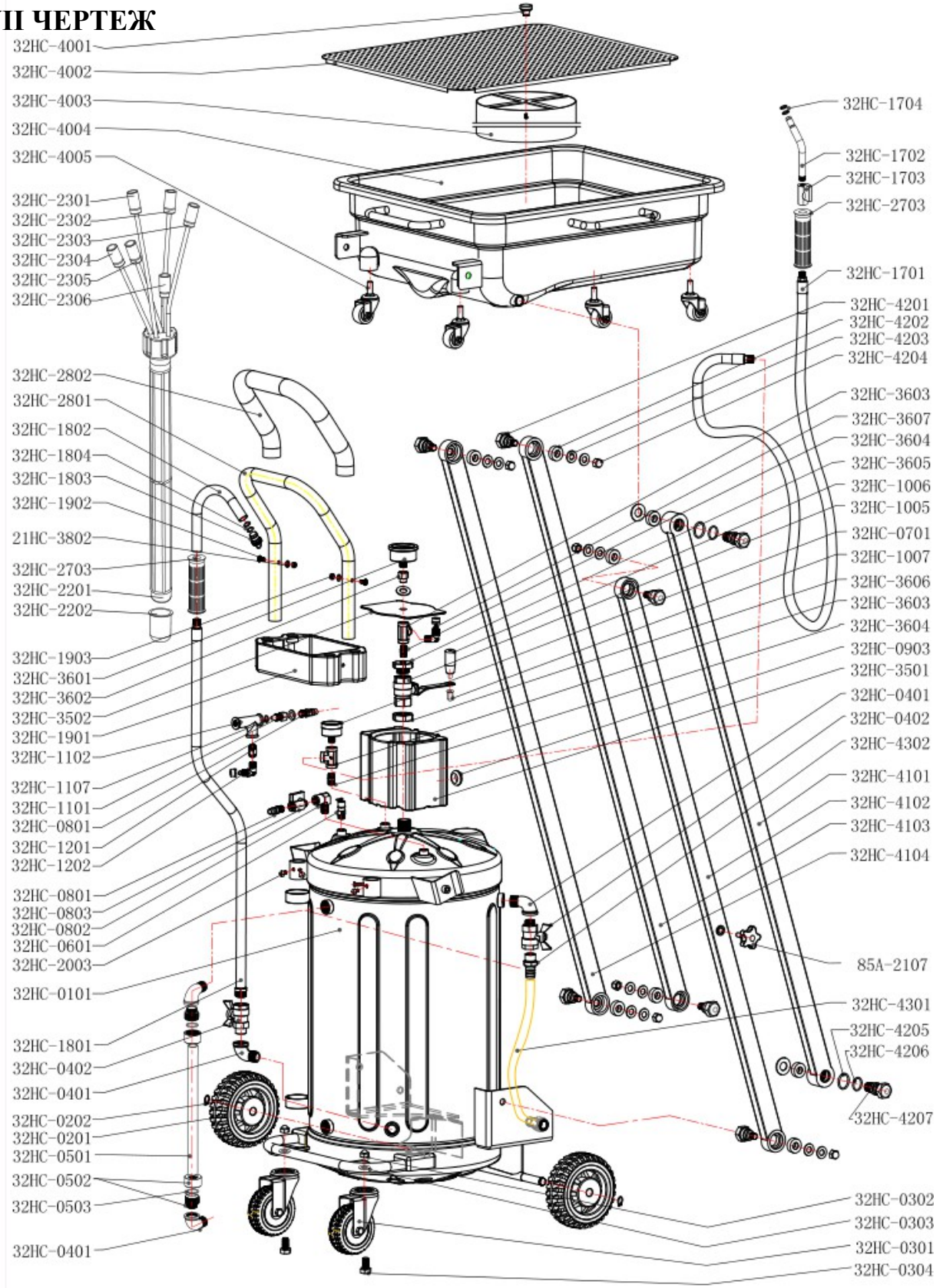
32HC-4001
32HC-4002
32HC-4003
32HC-4004
32HC-4005
32HC-2301
32HC-2302
32HC-2303
32HC-2304
32HC-2305
32HC-2306
32HC-2802
32HC-2801
32HC-1802
32HC-1804
32HC-1803
32HC-1902
21HC-3802
32HC-2703
32HC-2201
32HC-2202
32HC-1903
32HC-3601
32HC-3602
32HC-3502
32HC-1901
32HC-1102
32HC-1107
32HC-1101
32HC-0801
32HC-1201
32HC-1202
32HC-0801
32HC-0803
32HC-0802
32HC-0601
32HC-2003
32HC-0101
32HC-1801
32HC-0402
32HC-0401
32HC-0202
32HC-0201
32HC-0501
32HC-0502
32HC-0503
32HC-0401
32HC-1704
32HC-1702
32HC-1703
32HC-2703
32HC-1701
32HC-4201
32HC-4202
32HC-4203
32HC-4204
32HC-3603
32HC-3607
32HC-3604
32HC-3605
32HC-1006
32HC-1005
32HC-0701
32HC-1007
32HC-3606
32HC-3603
32HC-3604
32HC-0903
32HC-3501
32HC-0401
32HC-0402
32HC-4302
32HC-4101
32HC-4102
32HC-4103
32HC-4104
85A-2107
32HC-4301
32HC-4205
32HC-4206
32HC-4207
32HC-0302
32HC-0303
32HC-0301
32HC-0304

KRW1835			
№	**Наименование**	**кол-во**	**ед. изм.**
21HC-3802	прокладка	2	шт.
32HC-0101	бак	1	шт.
32HC-0201	направляющее колесо	2	шт.
32HC-0202	угловое соединение	2	шт.
32HC-0301	поворотное колесо	2	шт.
32HC-0302	гайка	2	шт.
32HC-0303	прокладка	2	шт.
32HC-0304	резьбовой стержень	2	шт.
32HC-0401	коленчатый патрубок, чугун	3	шт.
32HC-0402	клапан дисковый поворотный	1	шт.
32HC-0501	мерная трубка	0.38	м
32HC-0502	установочная муфта	2	комплект
32HC-0503	уплотнительное кольцо	2	шт.
32HC-0601	клапан предохранительный	1	шт.
32HC-0701	манометр	1	шт.
32HC-0801	воздушный штуцер	2	шт.
32HC-0802	угловое соединение	2	шт.
32HC-0803	малый сферический клапан	1	шт.
32HC-0903	втулки	1	шт.
32HC-1005	сферический клапан	1	шт.
32HC-1006	рычаг управления	1	шт.
32HC-1007	гайка	1	шт.
32HC-1101	Болт	1	шт.
32HC-1102	вакуумный генератор	1	шт.
32HC-1107	уплотнительное кольцо	1	шт.
32HC-1201	клапан	1	комплект
32HC-1202	угловое соединение	1	шт.
32HC-1701	маслосливной шланг	2	м
32HC-1702	крюк слива масла	1	шт.
32HC-1703	малый сферический клапан	1	шт.
32HC-1704	уплотнительное кольцо	2	шт.
32HC-1801	масляный шланг	2	м
32HC-1802	крюк слива масла	1	шт.
32HC-1803	заглушка	1	шт.
32HC-1804	уплотнительное кольцо	2	шт.
32HC-1901	инструментальный ящик	1	шт.
32HC-1902	болт	2	шт.
32HC-1903	гайка	2	шт.
32HC-2003	винт шестигранный	4	шт.
32HC-2201	стакан для щупов	1	шт.
32HC-2202	маслоуловитель	1	шт.

32HC-2301	маслосборный щуп	1	шт.
32HC-2302	маслосборный щуп	1	шт.
32HC-2303	маслосборный щуп	1	шт.
32HC-2304	маслосборный щуп	1	шт.
32HC-2305	маслосборный щуп	1	шт.
32HC-2306	маслосборный щуп	1	шт.
32HC-2703	гильза ручки	2	шт.
32HC-2801	ручка	1	шт.
32HC-2802	защитный корпус	1	шт.
32HC-3501	средняя гильза	1	шт.
32HC-3502	металлическая крышка	1	шт.
32HC-3601	манометр	1	шт.
32HC-3602	соединитель	1	шт.
32HC-3603	Т-образный коннектор	2	шт.
32HC-3604	раструбная муфта	2	шт.
32HC-3605	соединитель	1	шт.
32HC-3606	гайка	1	шт.
32HC-3607	угловое соединение	1	шт.
32HC-4001	Резьбовая крышка	1	шт.
32HC-4002	всасывающий сетчатый фильтр	1	шт.
32HC-4003	несущий каркас сетчатого фильтра	1	шт.
32HC-4004	маслосборная ванна	1	шт.
32HC-4005	поворотное колесо	4	шт.
32HC-4101	опорный стержень A	1	шт.
32HC-4102	опорный стержень B	1	шт.
32HC-4103	опорный стержень C	1	шт.
32HC-4104	опорный стержень D	1	шт.
32HC-4201	Болт крепления	6	шт.
32HC-4202	Подшипник	8	шт.
32HC-4203	прокладка	16	шт.
32HC-4204	гайка	8	шт.
32HC-4205	уплотнительное кольцо	8	шт.
32HC-4206	уплотнительное кольцо	8	шт.
32HC-4207	Болт крепления	2	шт.
32HC-4301	Шланг с проволочной оплеткой	1	шт.
32HC-4302	штуцер	1	шт.
85A-2107	ручка	1	шт.