РУКОВОДСТВО ПО ЭКСПЛУАТАЦИИ

ТЕЛЕЖКА ДЛЯ ПЕРЕВОЗКИ АВТОМОБИЛЬНЫХ КОЛЕС г/п 70 кг

модель: **KRW-WD2**



ИНСТРУКЦИИ

Важно, чтобы вы прочитали и поняли данное руководство по эксплуатации перед использованием этого продукта. Это руководство понадобится вам для ознакомления с предупреждениями и мерами предосторожности, сборкой, эксплуатацией, списком деталей и схемой сборки. Несоблюдение инструкций и предупреждений по технике безопасности может привести к травмам или повреждению имущества.

ОСОБЕННОСТИ:

1. Тележка усиленного типа обладает грузоподъёмностью до 70 кг.
2. Экономит средства при и замене колес и шин тяжелых грузовиков.
3. 3-дюймовые ролики обеспечивают точное позиционирование под шиной.
4. Тележка поддерживает вес, когда колесо снимают со ступицы. Замена колеса происходит так же просто.
5. Ролики на каждой опоре позволяют колесу вращаться для выравнивания шпилек, когда колесо устанавливают на ступице.

ЧЕРТЕЖ И СПИСОК ДЕТАЛЕЙ

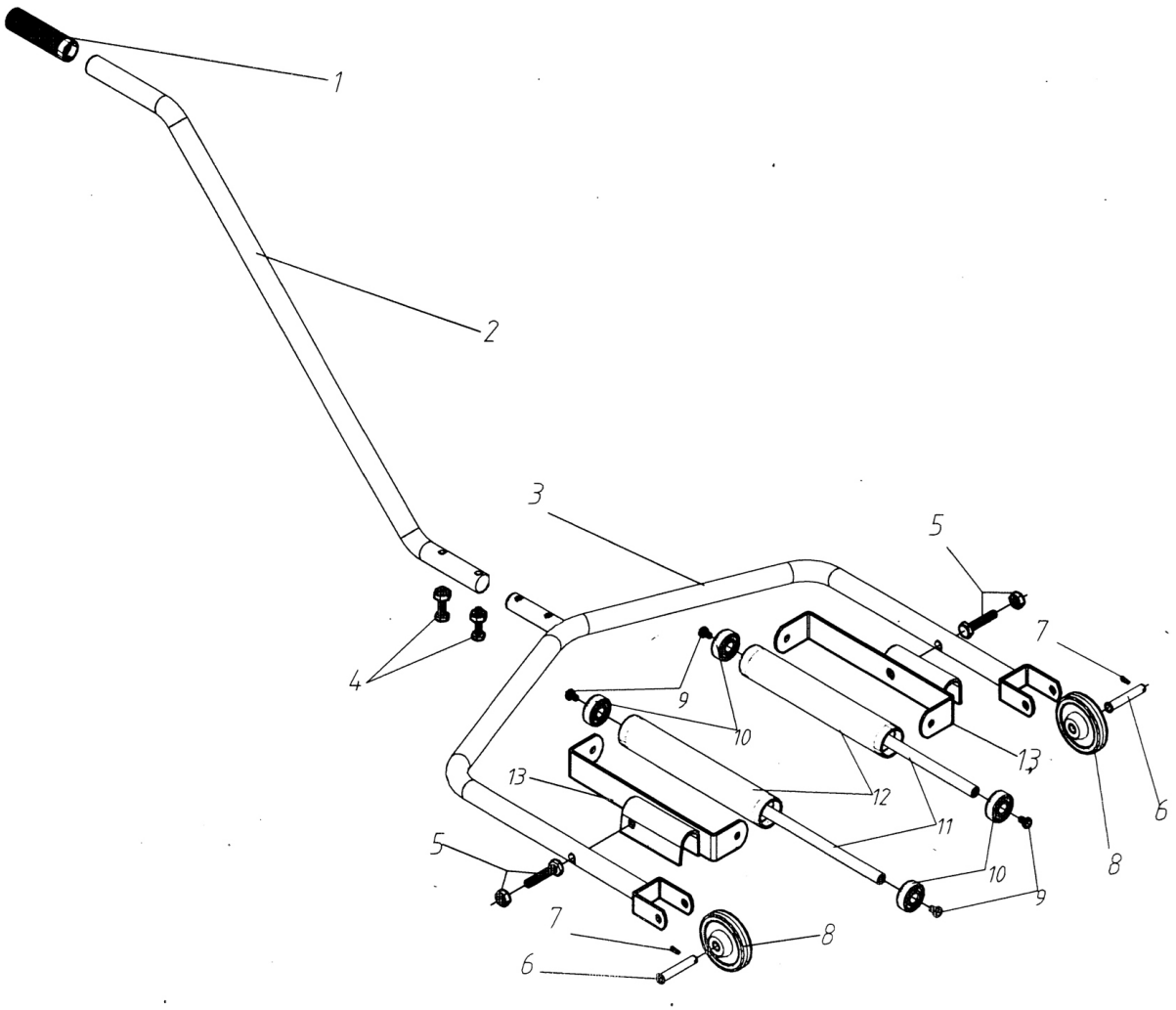

№ детали	Описание	К-во	№ детали	Описание	К-во
1	Крышка ручки	1	8	Колесо	2
2	Ручка	1	9	Болт	4
3	Рама	1	10	Подшипник	4
4	Винт, гайка	2	11	Ось	2
5	Винт, гайка	2	12	Ролик	2
6	Шплинт	2	13	Рама ролика	2
7	Шплинт	2			

ПРИМЕЧАНИЕ: Некоторые детали перечислены и показаны только в целях иллюстрации и не доступны отдельно в качестве запасных деталей.