РУКОВОДСТВО ПО ЭКСПЛУАТАЦИИ

СТЕНД ДЛЯ РАЗБОРА ДВИГАТЕЛЕЙ, С РЕДУКТОРОМ г/п 900 кг

модель:

KRWES4

Стенд для разбора двигателей, с редуктором г/п 900 кг
Модель: KRWES4

Стальная конструкция усиленного типа.
Фиксирующие головки с поворотом на 360° в 6 положениях.
Быстрый и простой демонтаж для хранения и транспортировки.

ВНИМАНИЕ

1. Не превышайте максимальную грузоподъёмность 900 кг.
2. Используйте только на твердых, ровных поверхностях.
3. Запрещается перемещать стенд по покрытиям с трещинами или любыми другими неоднородностями, которые могут затруднить движение колес.
4. Запрещается производить работы находясь под навешенным двигателем.
5. Убедитесь в устойчивости закрепленного груза и стенда.
6. Периодически проверяйте стенд на предмет безопасности его эксплуатации.
7. Невыполнение этих требований может привести к повреждениям оборудования или серьезным травмам.

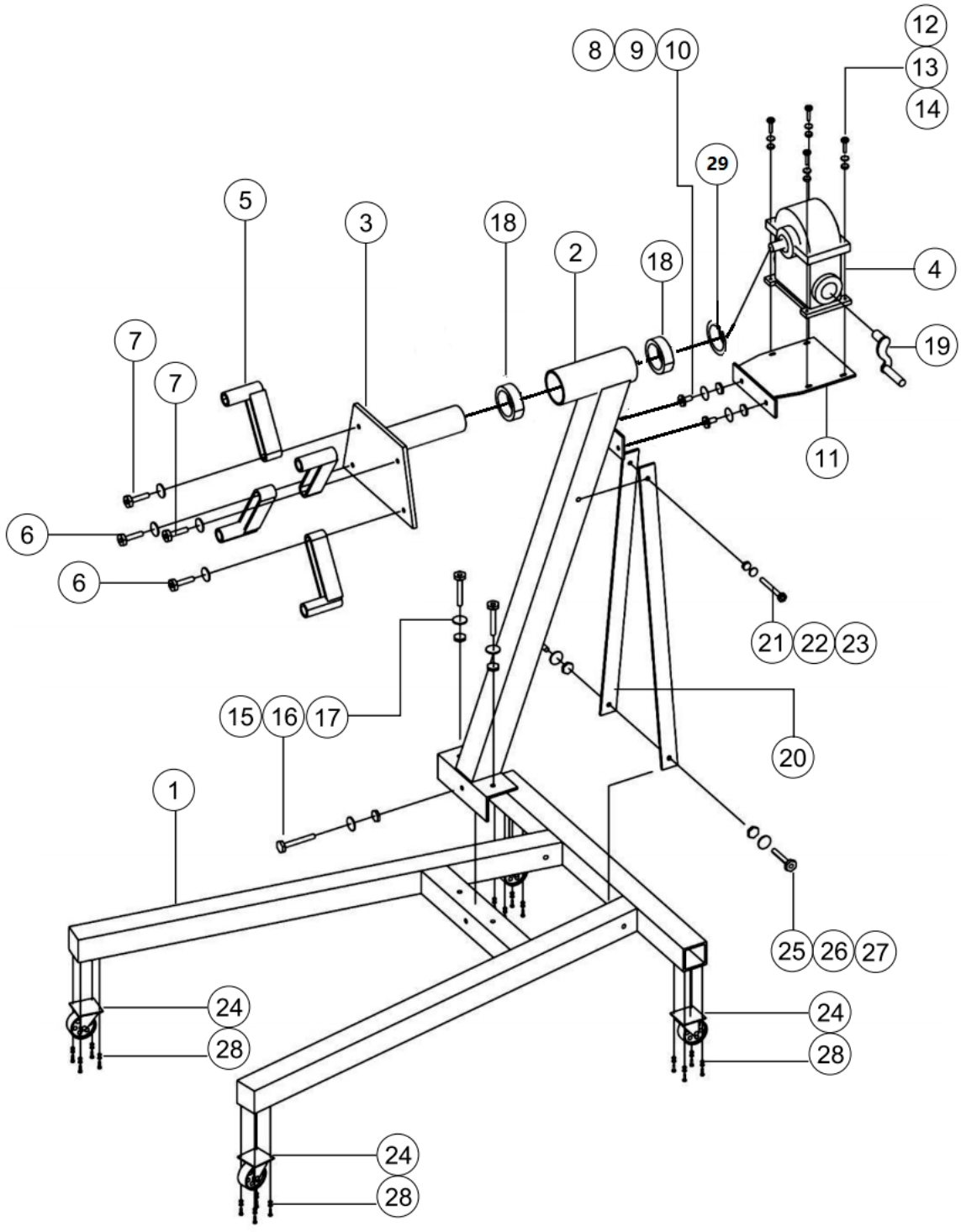
12
13
14
8
9
10
29
5
3
18
2
18
4
19
7
7
11
6
6
21
22
23
15
16
17
20
1
25
26
27
24
28
24
28
24
28

№ п/п	Наименование	Кол-во
1.	Балка основания	1
2.	Вертикальная стойка	1
3.	Поворотная пластина	1
4.	Понижающий редуктор в сборе	1
5.	Подвижный зажим	4
6.	Пружинная шайба Ф14	4
7.	Болт М14х60	4
8.	Болт М10х25	2
9.	Пружинная шайба Ø10	2
10.	Гайка М10	2
11.	Стол	1
12.	Болт М8х35	4
13.	Пружинная шайба Ø8	4
14.	Гайка М8	20
15.	Болт М14х80	3
16.	Гайка М14	3
17.	Пружинная шайба Ф14	3
18.	Подшипник	2
19.	Ручка	1
20.	Поддержка	2
21.	Болт М10х90	1
22.	Пружинная шайба Ø10	1
23.	Гайка М10	1
24.	Поворотное колесо 3"	4
25.	Болт М10х75	2
26.	Пружинная шайба Ø10	2
27.	Гайка М10	2
28.	Болт М8Х16	16
29	Пружинная шайба Ø55	2