РУКОВОДСТВО ПОЛЬЗОВАТЕЛЯ

ВУЛКАНИЗАТОР НАСТОЛЬНЫЙ С ТАЙМЕРОМ

мод. KRW08VL



Отказ от ответственности

Никакая часть этой книги не может быть воспроизведена, сохранена в поисковой системе или передача любыми средствами, электронными, механическими, путем копирования, записи или иным способом, без письменного разрешения **Auto machinery manufacture Co., Ltd**. В то время как все возможные меры предосторожности были приняты в подготовке этой книги, издатель не несет никакой ответственности за ошибки или упущения. Также не принимается никаких обязательств за ущерб, возникший в результате использования информации, содержащейся в настоящем документе.

Этот документ является запатентованной информацией **Auto machinery manufacture Co., Ltd.**, предоставляемой только для клиентов. Другие виды использования не разрешены без письменного разрешения **Auto machinery manufacture Co., Ltd. Skywin auto machinery manufacture Co., Ltd.,** оставляет за собой право вносить изменения без предварительного уведомления. К этому документу и продуктам, которые он описывает. **Auto machinery manufacture Co., Ltd.** не несет никакой ответственности за технические или редакционные ошибки или упущения. так же как и за случайные или косвенные убытки возникшие вследствие предоставления технических характеристик или использования данного документа.

Руководство содержит верную информацию, насколько известно **Auto machinery manufacture Co., Ltd**. Оно предназначено для использования в качестве инструкции, но не должно рассматриваться как единственный источник технических инструкций, заменять технический здравый смысл, поскольку нельзя предусмотреть все возможные ситуации. Если возникают сомнения по поводу правильности установки, конфигурации и/или эксплуатации, следует обратиться к **Auto machinery manufacture Co., Ltd.**
Выбор системного компонента является ответственностью покупателя, а **Auto machinery manufacture Co., Ltd.** не несет ответственности за способ их использования. Однако отдел продаж и специалисты по технико-экономическому анализу **Auto machinery manufacture Co., Ltd.** всегда могут посодействовать в принятии вами решения. Последняя редакция данного документа доступна онлайн.
Введение

Руководство содержит важные полезную информацию для корректной эксплуатации и технического обслуживания устройства. Оно также содержит важные инструкции для предотвращения возможных аварий и повреждений, а также для обеспечения безопасной и безотказной работы этого устройства. Внимательно прочитайте данное руководство перед вводом его в эксплуатацию, ознакомьтесь с работой устройства и строго следуйте инструкциям!

Данные, опубликованные здесь, соответствуют самой последней информации на момент публикации. Несмотря на то, что это может касаться более поздних сборок, **Auto machinery manufacture Co., Ltd.** оставляет за собой право изменять конструкцию и дизайн продукции в любое время, не внося, соответствующим образом, изменения в предыдущие поставки.

Вся техническая и технологическая информация в этом руководстве, а также возможные чертежи, предоставленные нами, остаются нашей собственностью и не должны использоваться, (иначе, чем для работы насоса серии KPS) копироваться, дублироваться, предоставляться или доводиться до сведения третьих сторон без нашего предварительного письменного согласия.

1. **Безопасность**
2. **Инструкция по транспортировке**
3. **Особенности**
4. **Конструкция**
5. **Технические характеристики**
6. **Электрическая схема**
7. **Эксплуатация**
8. **Примечание**

1. Безопасность

Настоящее руководство содержит инструкции по безопасной работе с устройством. Операторы и обслуживающий персонал должны быть ознакомлены с этими инструкциями. Ниже приведен список символов, используемых для этих инструкций, и их значение:

⚠ ***Личная опасность для пользователя. Требуется строгое соблюдение соответствующей инструкции!***

! Риск повреждения или неправильной работы насоса. Необходимо следовать соответствующей инструкции во избежание этого риска.

► *Полезное указание или совет для пользователя.*

Пункты, требующие повышенного внимания, выделены **жирным шрифтом**

Настоящее руководство было составлено Skywin auto machinery manufacture Co., Ltd. с максимальной тщательностью. Тем не менее, Skywin Auto machinery manufacture Co., Ltd., не может гарантировать полноты информации в нем и, следовательно, не несет ответственности за возможные неточности в руководстве. Покупатель/пользователь несет ответственность за проверку указанной информации и за принятие дополнительных и/или отличающихся мер безопасности. Skywin Auto machinery manufacture Co., Ltd., сохраняет за собой право изменять инструкции по безопасности.

№ п/п	Предупреждающий знак	Содержание
1		Высокое напряжение! Опасно для жизни!
2		Прочтите руководство перед обслуживанием.
3		Прочтите руководство и убедитесь, что руководство полностью понято.
4		Штепсель должен быть выдернут из розетки, когда устройство не используется.

2. Инструкция по транспортировке

Размеры и вес

Устройство обычно не слишком тяжелое для перемещения ручным способом. Поэтому, его можно перемещать вручную. Должно быть использовано корректное транспортное и подъемное оборудование. Вес и размер этого устройства указаны в разделе технических характеристик в начале этого руководства.

Спускоподъемные операции

При подъеме этого устройства ремни должны быть плотно закреплены и убедитесь, что вес хорошо сбалансированным.

⚠ **Никогда не стойте под поднимаемым устройством!**

3. Особенности

Данное оборудование предназначено для работы с камерами автомобилей, тракторов, грузовиков и микроавтобусов. Данное оборудование является эффективным инструментом вулканизации поверхности шин.

Вулканизатор оснащен автоматическим нагревательным элементом. Что значительно упрощает выполнение операций.

4. Конструкция

Артикул	кол-во	Описания		Артикул	кол-во	Описания
101	1	Рама		107	1	Ось
201	4	Болт		108	1	Ручка
202	1	Таймер		109	1	Шток
102	1	Лицевая пластина		207	4	Болт
203	1	Световой индикатор		208	2	Болт
204	4	Кольцо		110	1	Фиксирующее кольцо
103	2	Ось		111	1	Нагревательная головка
104	2	Пластина		112	1	Пружина
105	2	Втулка		113	1	Резина
205	1	Гайка		114	1	Нижний прижим
206	1	Шайба		209		Силовой кабель
106	1	Кронштейн				

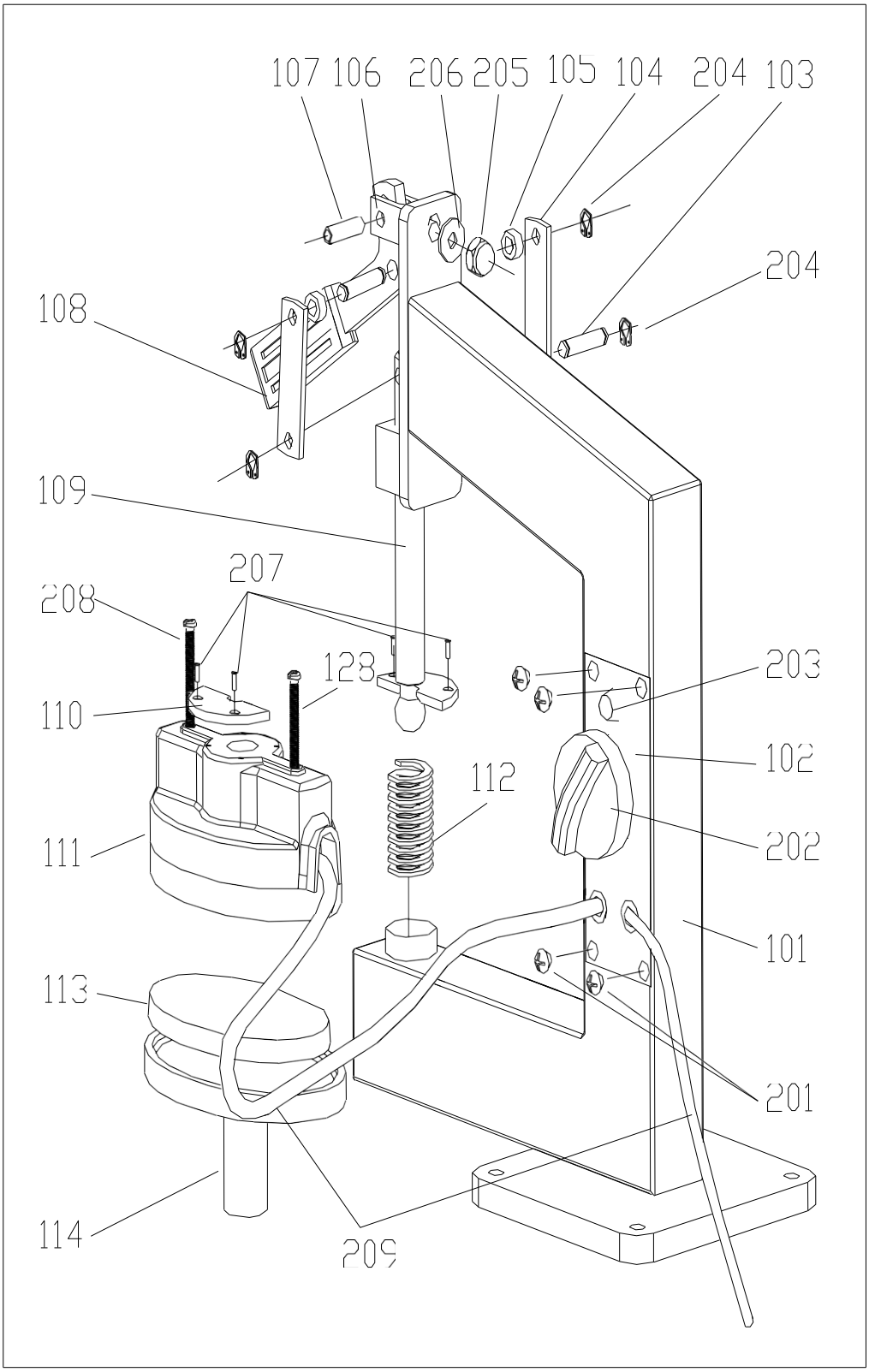
107
106
206
205
105
104
204
103
204
108
109
207
208
128
203
110
102
112
111
202
101
113
201
114
209

5. Технические характеристики

1. Напряжение: 220 В / 50 Гц
2. Мощность: 400 Вт
3. Максимальный ток: 2,5 А
4. Вес: 7,5 кг
5. Размер: 400x200x500 мм
6. Температура вулканизации: 120~130 oC
7. 6. Уровень шума: <65 дБ

6. Электрическая схема

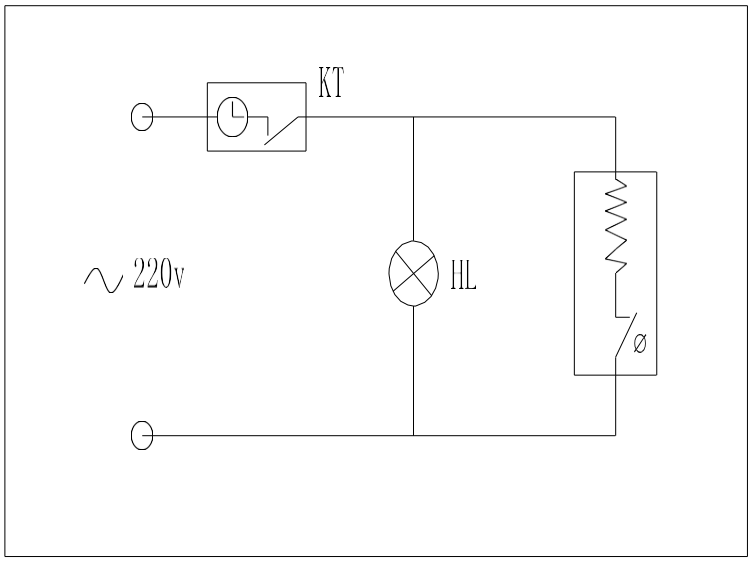

7. Эксплуатация

1. Зачистите поврежденный участок с помощью пневматической шлифовальной машины.
2. Заполните повреждение резиновым листом, надавливая на колесо.
3. Поместите шину между нагретые головки и зажмите. Дайте нагреться головкам в течение 5 минут и затем затяните винт до окончания вулканизации.
4. Если повреждена стенка шины, она должна быть вулканизирована специальной накладкой из усиленного материала.

8. Примечание

1) Не подвергайте вулканизатор вибрациям. Данное устройство должно быть закреплено на столе или на полу.
2) Не подвергайте устройство воздействию влажности.
3) К корпусу должно быть прикреплено заземление. А также устройство должно быть оборудовано защитой от перегрузки.