РУКОВОДСТВО ПО ЭКСПЛУАТАЦИИ

ПНЕВМАТИЧЕСКАЯ ТРЕЩОТКА С НАБОРОМ ГОЛОВОК 1/2", В КЕЙСЕ

модель:

KRW12RW-T



Характеристики

Скорость вращения	160 об/мин
Макс. крутящий момент	60 Нм
Потребление воздуха	113 л/мин
Длина	260 мм
Масса	1,22 кг
Давление воздуха	6,2 бар
Впуск воздуха	1/4”

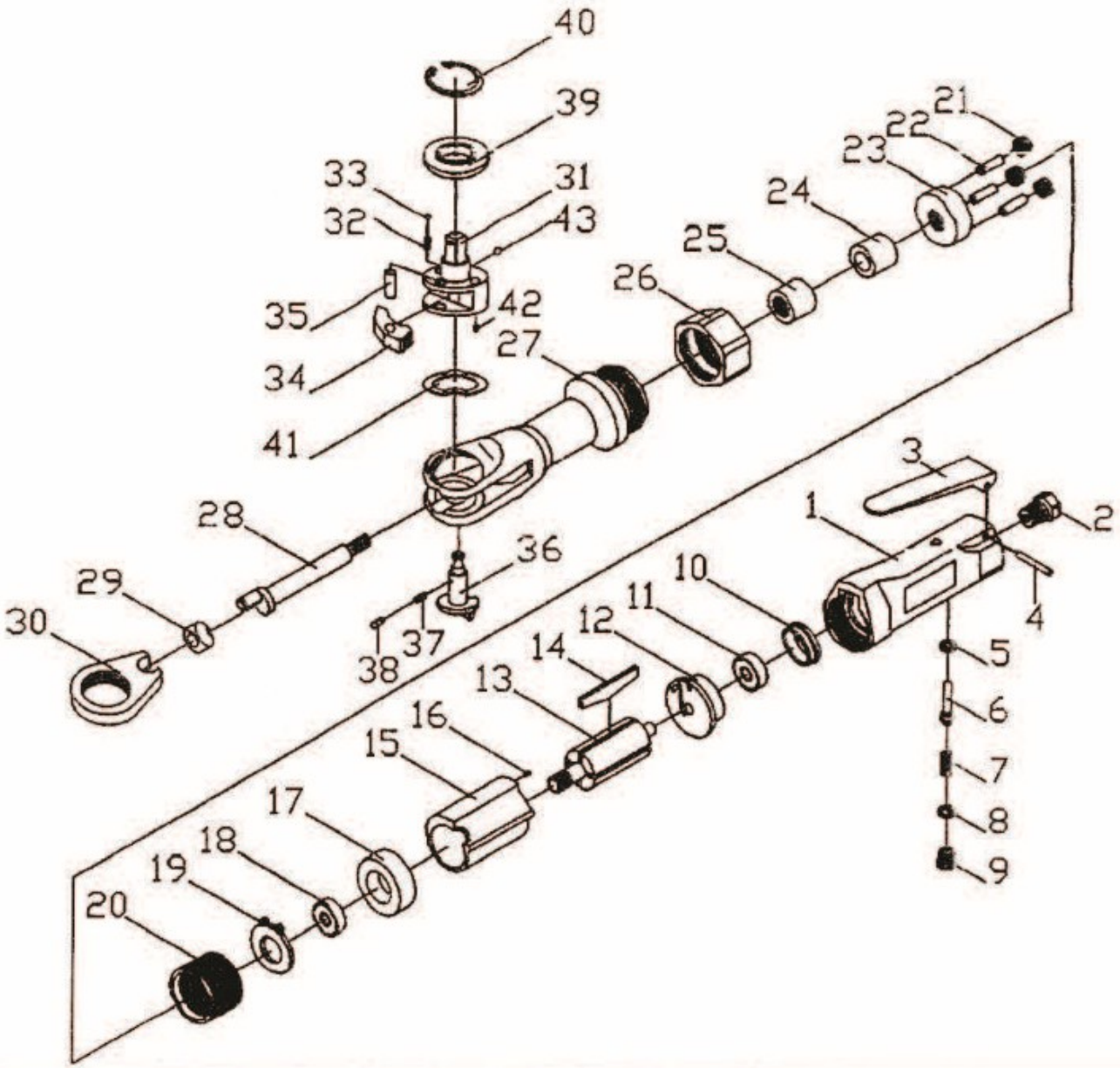

№	Наименование детали	К-во
1	Корпус	1
2	Впуск воздуха	1
3	Рычаг	1
4	Ось рычага	1
5	Уплотнительное кольцо воздушного клапана	1
6	Воздушный клапан	1
7	Пружина клапана	1
8	Уплотнительное кольцо стержня клапана	1
9	Стержень клапана	1
10	Защитная заглушка	1
11	Задний подшипник	1
12	Задняя торцевая пластина	1
13	Ротор	1
14	Пластина	4
15	Цилиндр	1
16	Установочный штифт	1
17	Передняя торцевая пластина	1
18	Передний подшипник	1
19	Шайба двигателя	1
20	Зубчатый венец	1
21	Промежуточная шестерня	3
22	Ось промежуточной шестерни	3
23	Пластина промежуточной шестерни	1
24	Втулка	1
25	Игольчатый подшипник	1
26	Зажимная гайка	1
27	Корпус трещотки	1
28	Кривошип	1

29	Приводная втулка	1
30	Скоба трещотки	1
31	Наковальня 3/8"	
	Наковальня 1/2"	
32	Пружина	2
33	Стальной шарик	2
34	Кулачок храповика	1
35	Штифт кулачка храповика	1
36	Кнопка реверса	1
37	Пружина	1
38	Нажимной штифт	1
39	Шайба 3/8"	1
	Шайба 1/2"	1
40	С-образное кольцо	1
41	Шайба	1
42	Фиксирующий штифт	1
43	Стальной шарик наковальни	1
	Штифт	1