KRAFTWELL
AUTOMOTIVE EQUIPMENT

www.kraftwell.ru

РУКОВОДСТВО ПО ЭКСПЛУАТАЦИИ

КАТУШКА-УДЛИНИТЕЛЬ ЭЛЕКТРИЧЕСКАЯ

модель:

KRW1731E1



Компоненты продукта



1	Разъём	5	Кронштейн для крепления на стену
2	Кабель-удлинитель	6	Питающий кабель
3	Стопор	7	Вилка
4	Корпус		

Комплект поставки

1 x Кабельная катушка-удлинитель
2 x Винты
1 x Инструкция по эксплуатации

СОДЕРЖАНИЕ

Комплектность поставки
Изображение продукта
Распаковка
Предусмотренное применение
Описание символов
Инструкция по безопасности
Проверка перед работой
Установка
Эксплуатация
Удлинение кабеля
Втягивание кабеля
Чистка и техническое обслуживание
Чистка
Техническое обслуживание
Технические характеристики
Указания по утилизации

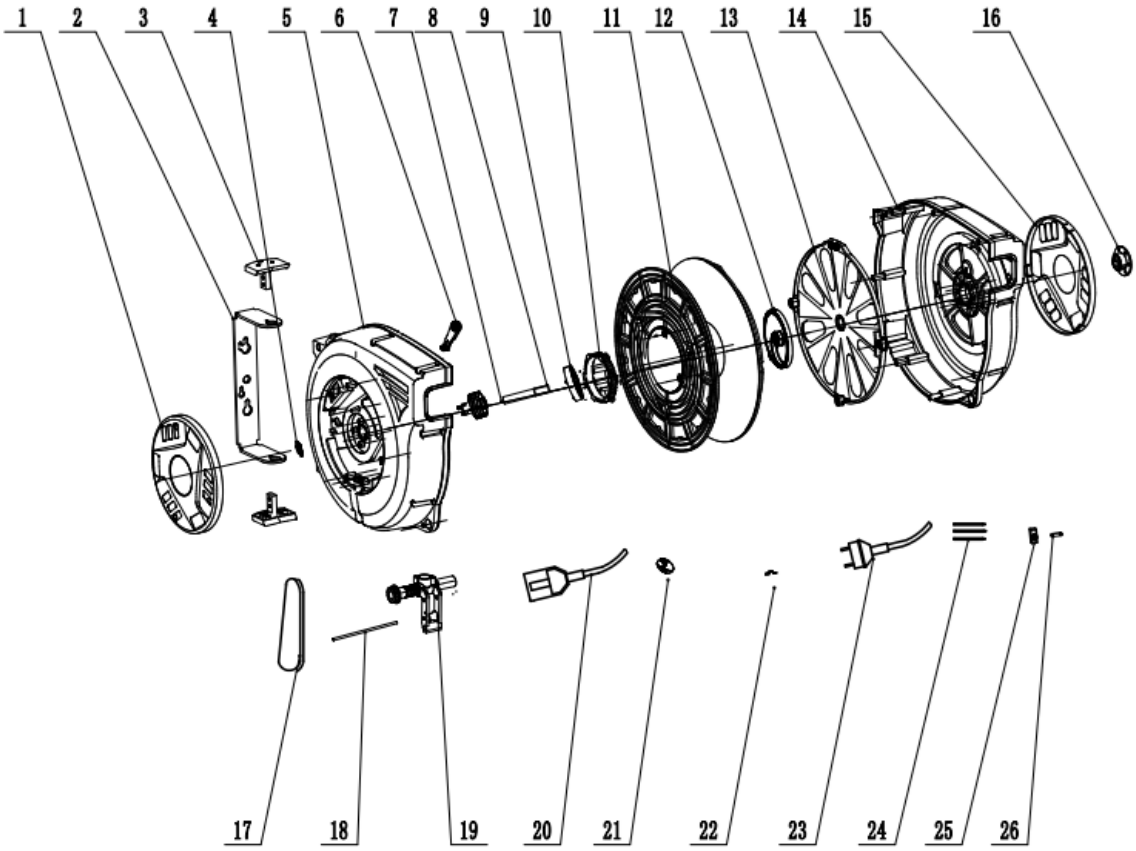

№ п/п	Описание	№ п/п	Описание	№ п/п	Описание
1	Боковая крышка левая	10	Большое приводное колесо	19	Направляющая кабеля в сборе
2	Кронштейн	11	Барабан	20	Исходящий кабель с разъемом
3	Держатель кронштейна	12	Пружина	21	Стопорный шарик
4	Крышка оси	13	Крышка корпуса пружины	22	Зажим выходного кабеля
5	Левая половина корпуса	14	Правая половина корпуса	23	Входящий кабель с вилкой
6	Стопорный шплинт	15	Боковая крышка правая	24	Питающий кабель
7	Устройство электропреобразования в сборе	16	Крышка пружины натяжения	25	Выключатель питания
8	Центральная ось	17	Приводной ремень	26	Зажим входного кабеля
9	Опорная пластина	18	Стальная опора направляющей кабеля		

Распаковка

Благодаря современным технологиям массового производства маловероятно, что ваша кабельная катушка неисправна или что какая-либо деталь отсутствует. Если вы обнаружите что-либо не так, не используйте катушку до тех пор, пока не будут заменены детали или не устранена неисправность. Несоблюдение этого условия может привести к серьезной травме.

Предусмотренное применение

Эта кабельная катушка предназначена для удлинения кабеля в соответствии с инструкциями и предупреждениями по технике безопасности, содержащимися в данном руководстве, и не может использоваться для каких-либо других целей.

Прочитайте и ознакомьтесь с данным руководством пользователя перед использованием кабельной катушки.

Инструмент следует использовать только по назначению. Любое использование, отличное от упомянутого в данном руководстве по эксплуатации, будет считаться неправильным использованием. Ответственность за любой ущерб или травмы, возникшие в результате неправильного использования, несет пользователь, а не производитель.

Производитель не несет ответственности за любые несанкционированные изменения, внесенные в инструмент, а также за любой ущерб, возникший в результате таких изменений.

Этот продукт предназначен только для продвинутого домашнего использования. Он не предназначен для использования в коммерческих, торговых или промышленных целях. Гарантия немедленно аннулируется, если данное устройство используется в коммерческих, торговых или промышленных целях и в аналогичных целях.

Описание символов

Паспортная табличка на изделии и в данном руководстве пользователя может содержать следующие символы.
Они представляют собой важную информацию о продукте или инструкции по его использованию.

	Перед использованием этого продукта прочтите и поймите руководство пользователя.
	Обозначает риск получения травмы, гибели людей или повреждения инструмента в случае несоблюдения инструкций настоящего руководства.
	Надевайте средства защиты органов слуха. /Надевайте защитные очки. /Надевайте средства защиты органов дыхания.
	Надевайте защитные перчатки.

Общие инструкции по технике безопасности



ПРЕДУПРЕЖДЕНИЕ: Любой человек, который эксплуатирует или обслуживает данное изделие, должен прочитать все предупреждения и инструкции по технике безопасности и осознавать возможные опасности. Этот продукт должен использоваться только компетентным лицом – в случае сомнений обратитесь за обучением или советом к эксперту. Необходимо соблюдать все применимые правила охраны труда и техники безопасности.

Сохраните все предупреждения и инструкции для дальнейшего использования.

1. Убедитесь, что только квалифицированный электрик допущен к монтажу / обслуживанию данной катушки. Запрещается использование детьми или неквалифицированными лицами.
2. Убедитесь, что напряжение питания не превышает максимальное номинальное напряжение катушки.
3. Перед подключением к источнику питания убедитесь, что катушка установлена правильно.
4. Перед обслуживанием убедитесь, что катушка полностью обесточена.
5. Проверяйте провод на изношенность и изломы перед каждым использованием.
6. При вытягивании электрического кабеля из катушки, всегда держитесь за кабель, а не за рабочее устройство.
7. При возникновении неисправности немедленно обесточьте катушку.
8. Никогда не удаляйте, не изменяйте и не вырезайте предохранительные устройства, установленные при изготовлении.
9. Запрещается использовать катушку во влажных или сырых условиях. Поддерживайте рабочую область в чистоте. Избегайте попадания в катушку мелких предметов.

УСТАНОВКА

1. Распакуйте и проверьте катушку на предмет повреждений. Поверните вручную, чтобы проверить плавность работы. Проверьте комплектность.
2. Кабель должен быть установлен в помещениях, соответствующих действующим нормам и стандартам, охватывающим системы и производственные условия.
3. Закрепите кабельную катушку на стене и потолке согласно монтажным схемам. Для монтажа новой катушки нужно будет приобрести соответствующие крепежные элементы. Используйте винтовые анкеры или соответствующие винты, которые должны быть установлены в отверстия кронштейнов.

a) В основании катушки находятся три просверленных отверстия диаметром 8.5 мм для монтажа на достаточно плоскую поверхность.

b) При помощи трех отверстий в основании установите катушку в желаемое положение. Обязательно используйте соответствующие крепежные элементы и плотно их затяните.

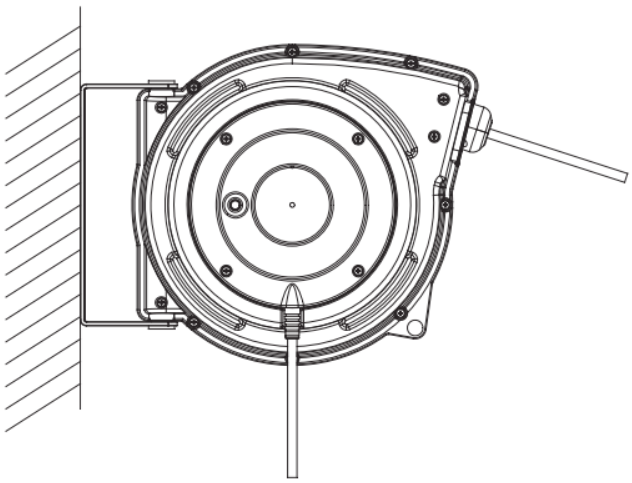

Настенное крепление

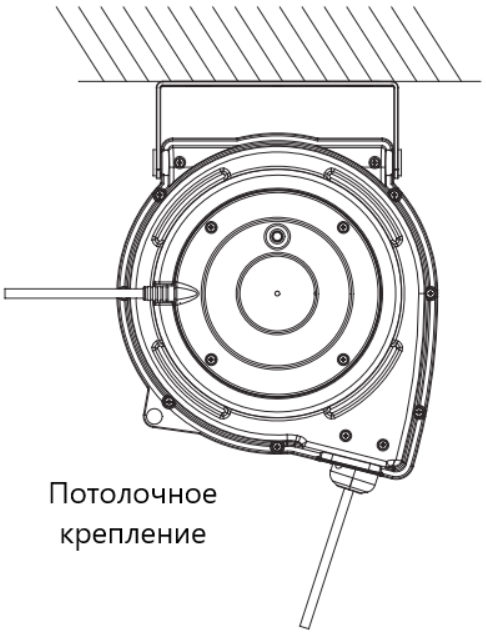

Потолочное крепление

4. Если требуется регулировка ограничителя кабеля, оттяните кабель и позвольте катушке защёлкнуться на нужной длине. Ослабьте стопорные болты и сдвиньте ограничитель ближе к направляющей кабеля. Затяните стопорные болты и выведите катушку из зацепления.

ЭКСПЛУАТАЦИЯ

Удлинение кабеля

Медленно вытяните кабель из катушки настолько далеко, насколько это необходимо. Кабель зафиксируется, когда вы его отпустите. После этого вы услышите щелчок.

Втягивание кабеля

Разблокируйте кабельную катушку, слегка потянув за кабель, а затем позвольте кабелю контролируемым образом вернуться в корпус.

Чистка и техническое обслуживание

Чистка

• Содержите все части кабельной катушки в чистоте и без пыли. Очистите устройство сухой и чистой тканью или сжатым воздухом.
• Мы рекомендуем очистить кабель перед втягиванием его в барабан.
• Регулярно очищайте катушку сухой тканью и мыльным раствором.
• Не используйте растворители для очистки пластиковых частей устройства, так как они могут повредить пластик.
• Убедитесь, что вода не попадает внутрь барабана катушки.

Техническое обслуживание

• Внутри кабельной катушки нет компонентов, требующих обслуживания.

Технические характеристики

Номер модели	KRW1731E1
Материал корпуса	Полипропилен
Длина кабеля	15 + 1,5 м
Тип кабеля	H07R-F 3Gx2,5 мм2
Напряжение	230 В
Мощность	макс. 3200 Вт

УКАЗАНИЯ ПО УТИЛИЗАЦИИ



Пришедшие в негодность инструменты следует утилизировать не вместе с бытовыми отходами, а экологически безопасным способом. Сдайте их на переработку там, где в вашем районе есть соответствующие возможности. Обратитесь в местный совет за рекомендациями по переработке отходов.

Утилизируйте опасные отходы, такие как краски, лаки и растворители, безопасным способом.

Обратитесь в местный совет за советом по поводу услуг по утилизации и переработке отходов.