РУКОВОДСТВО ПО ЭКСПЛУАТАЦИИ

ПОДЪЕМНИК ДВУХСТОЕЧНЫЙ ЭЛЕКТРОГИДРАВЛИЧЕСКИЙ
г/п 4000 кг

модель: **KRW4SLM**



СОДЕРЖАНИЕ

1. Правила техники безопасности
1.1 Введение
1.2 Символы
1.3 Предупреждения об опасности и запрещенных операциях
1.4 Хранение руководства
1.5 Предусмотренное применение
1.6 Правила техники безопасности при вводе в эксплуатацию
1.7 Правила техники безопасности при эксплуатации
1.8 Правила техники безопасности при техническом обслуживании
1.9 Меры безопасности
1.9.1 Контроль присутствия человека/оператора
1.9.2 Синхронизационная система
1.9.3 Выключатель для предупреждения столкновения
1.9.4 Автоматический стопор лапы
1.9.5 Клапан сброса давления

2. Технические характеристики

3. Установка
3.1 Информация об основании и анкерном закреплении
3.2 Анкеровка
3.3 Процедура установки

4. Испытания и проверки, которые нужно выполнить перед запуском

5. Эксплуатация
5.1 Подготовка
5.2 Подъём
5.3 Блокировка
5.4 Опускание

6. Техническое обслуживание
6.1 Ежедневная проверка перед началом работы (через 8 часов)
6.2 Еженедельное техническое обслуживание (через 40 часов)
6.3 Ежегодное техническое обслуживание

7. Диагностика неисправностей

Приложение A Схема подключения шланга
Приложение B Схема подключения шланга для гидравлического масла
Приложение C Детальный чертеж
Гарантия

1. ТЕХНИКА БЕЗОПАСНОСТИ

1.1 Введение

Внимательно прочтите данное руководство перед тем, как начать работать на подъёмнике и выполняйте все инструкции.
Получение травм персоналом и повреждение имущества, вызванные несоблюдением этих инструкций по обеспечению безопасности, не покрываются правилами ответственности за изделие.

1.2 Символы


Несоблюдение этих инструкций может привести к травмам.


Несоблюдение этих инструкций может привести к повреждению имущества.


Важная информация

1.3 ПРЕДУПРЕЖДЕНИЯ об опасности и запрещенных операциях

● ПРЕДУПРЕЖДЕНИЕ


Очистите рабочую область, если есть опасность падения транспортного средства.


Расположите транспортное средство для правильного распределения веса (центр тяжести должен находиться посредине между адаптерами-упорами).


Находитесь на безопасном расстоянии от подъемника при подъеме или опускании автомобиля.



Избегайте чрезмерного раскачивания автомобиля во время подъема.



Не перегружайте самозакрывающиеся органы управления подъема.



Оберегайте ноги от подъемника при опускании.

● ВНИМАНИЕ



Подъемник может использоваться ТОЛЬКО обученными операторами!



В зоне подъёмника может находиться только авторизованный персонал

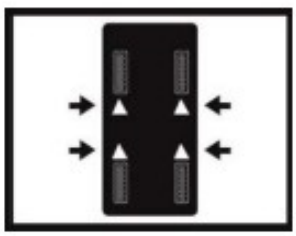

Используйте точки подъема автомобиля, рекомендованные производителем.



Всегда используйте предохранительные стойки при демонтаже или установке тяжелых компонентов оборудования.



Вспомогательный адаптер уменьшает нагрузку.



При необходимости используйте удлинители по высоте, чтобы обеспечить хороший контакт.



Перед использованием подъемника прочтите руководства по эксплуатации и технике безопасности.

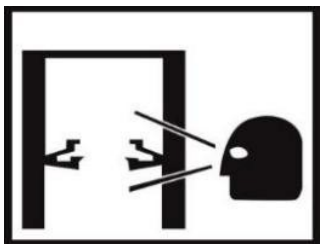

Для безопасной эксплуатации необходимы надлежащее обслуживание и осмотр.

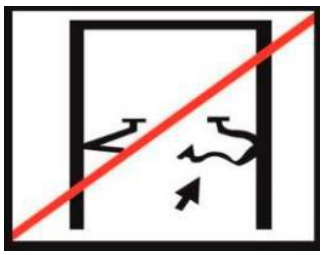

Запрещается использовать поврежденный подъемник.

Компания не несет ответственности за возможные проблемы, повреждения, несчастные случаи и т.д. в результате несоблюдения инструкций, содержащихся в данном руководстве.

Только квалифицированные специалисты ОФИЦИАЛЬНЫХ ДИЛЕРОВ ИЛИ АВТОРИЗИРОВАННЫХ СЕРВИСНЫХ ЦЕНТРОВ производителя допускаются к выполнению операций подъема, транспортировки, сборки, монтажа, наладки, калибровки, настройки, внеочередного технического обслуживания, ремонта, капитального ремонта и демонтажа подъёмника.

ПРОИЗВОДИТЕЛЬ НЕ НЕСЕТ ОТВЕТСТВЕННОСТИ ЗА УЩЕРБ, НАНЕСЕННЫЙ ЛЮДЯМ, АВТОМОБИЛЯМ ИЛИ ОБЪЕКТАМ В СЛУЧАЕ, ЕСЛИ УКАЗАННЫЕ ОПЕРАЦИИ ОСУЩЕСТВЛЯЮТСЯ ПОСТОРОННИМИ ЛИЦАМИ ИЛИ НЕНАДЛЕЖАЩЕГО ПРИМЕНЕНИЯ ПОДЪЕМНИКА.

Запрещается эксплуатировать станок, если операторы не знакомы с указаниями и порядком работы, которые содержатся в настоящем руководстве.

1.4 ХРАНЕНИЕ РУКОВОДСТВА

Соблюдайте следующие рекомендации по хранению руководства:

- Держите руководство рядом с подъемником в легкодоступном месте.
- Не подвергайте руководство воздействию влажности.
- Обращайтесь с руководством аккуратно и не повредите его.
- Запрещается эксплуатировать станок, если операторы не знакомы с указаниями и порядком работы, которые содержатся в настоящем руководстве.

Настоящее руководство является неотъемлемой частью подъемника: в случае его перепродажи должно передаваться новому владельцу.

1.5 ИСПОЛЬЗОВАНИЕ ПО НАЗНАЧЕНИЮ

Подъёмник разработан для безопасного подъёма автомобилей. Соблюдайте номинальную грузоподъёмность и распределение нагрузок на подъёмнике.

№ модели	Грузоподъемность	Распределение нагрузки спереди	
		Минимум	Максимум
	4000 кг	2 : 3	3 : 2

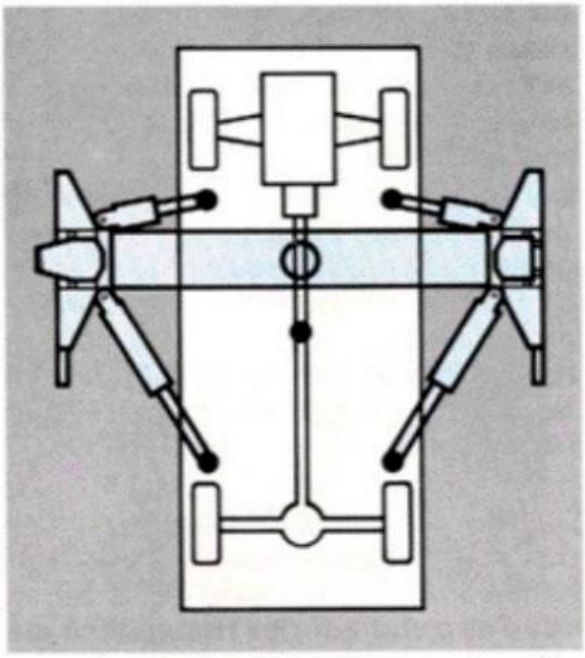

Подъемник разработан для одинаково комфортной работы с обеих сторон.
Однако, лучше использовать короткие рычаги для опоры части автомобиля с двигателем, потому что в этом случае будут меньше износ и повреждения подъёмника.

1.6 ИНСТРУКЦИИ ПО ТЕХНИКЕ БЕЗОПАСНОСТИ ПРИ ВВОДЕ В ЭКСПЛУАТАЦИЮ

● Подъёмник может быть установлен и введён в эксплуатацию только уполномоченным персоналом по его техническому обслуживанию.
● Стандартная версия подъёмника не может быть установлена и введена в эксплуатацию вблизи взрывчатых веществ или воспламеняющихся жидкостей, вне помещений или во влажных помещениях (например, в которых производится мойка автомобилей).

1.7 ИНСТРУКЦИИ ПО ТЕХНИКЕ БЕЗОПАСНОСТИ ПРИ ЭКСПЛУАТАЦИИ

● Прочитайте руководство.
● На подъёмнике должны работать только уполномоченные операторы старше 18 лет.
● Всегда содержите подъёмник и зону вокруг подъёмника в чистом виде и свободными от инструментов, деталей, мусора и т.д.
● Как только диски адаптеров начинают контактировать с точками подъема, проверьте работу ограничителей рычагов.
● После того, как автомобиль будет поднят на небольшую высоту, остановите подъёмник и проверьте упоры на надёжность их контакта.
● Подъем автомобиля следует производит с использованием всех четырех адаптеров.
● Во время циклов подъёма и опускания автомобиля, убедитесь, что двери автомобиля были закрыты.
● Во время циклов подъёма и опускания автомобиля, внимательно наблюдайте за автомобилем и подъёмником.
● Не позволяйте никому находиться в зоне подъёмника во время циклов его подъёма и опускания.
● Не позволяйте никому находиться на подъёмнике или внутри поднятого автомобиля.
● Используйте подъёмник только для тех целей, для которых он предназначен.
● Соблюдайте применимые правила техники безопасности по предотвращению несчастных случаев.
● Не перегружайте подъемник. Его номинальная грузоподъёмность указана на табличке с техническими данными.
● Используйте только рекомендованные производителем точки подъёма автомобиля.
● После установки автомобиля на подъёмнике, затяните ручной тормоз.
● Будьте внимательны при снятии и установке тяжёлых компонентов (из-за смещения центра тяжести).
● Главный переключатель используется в качестве аварийного выключателя. В случае аварийной ситуации переведите его в положение «0».
● Защищайте все детали электрооборудования от влаги и водяного тумана.
● Подъемник должен быть защищен от несанкционированного использования посредством блокировки главного переключателя.

1.8 ПРАВИЛА ТЕХНИКИ БЕЗОПАСНОСТИ ПРИ ТЕХНИЧЕСКОМ ОБСЛУЖИВАНИИ

● Техническое обслуживание подъёмника и его ремонт должны производиться только уполномоченным персоналом.
● Перед производством любого технического обслуживания или ремонта, поверните главный включатель в положение «выключено» и заприте его на висячий замок.
● Работы с генераторами импульсов и концевыми выключателями должны производиться только уполномоченным персоналом.
● Работы с электрооборудованием должны производиться только сертифицированным электриком.
● Обеспечивайте, чтобы отрицательно влияющие на экологию вещества утилизировались только в соответствии с применяемыми правилами.
● Не применяйте для чистки струи воздуха под высоким давлением / струи пара или едкие чистящие вещества. Опасность повреждения оборудования!
● Не заменяйте и не отключайте устройства обеспечения безопасности.

1.9 МЕРЫ ОБЕСПЕЧЕНИЯ БЕЗОПАСНОСТИ

1.9.1 Контроль присутствия человека/оператора

Для осуществления подъема и опускания автомобиля механику нужно удерживать органы управления подъемника во включённом положении.

1.9.2 Система синхронизации

Подъемник снабжен синхронизационными тросами, что обеспечивает одинаковое перемещение обеих кареток.

1.9.3 Выключатель для предупреждения столкновения

Концевой выключатель с тросовым приводом предотвращает столкновения между крышей автомобиля и поперечиной.

Чтобы полностью опустить лапы, отпустите кнопку опускания и нажмите кнопку «Опустить в нижнее положение». Перемещение подъемника до нижнего предела остановки сопровождается звуковым сигналом.

1.9.4 Автоматический стопор лапы

После поднимания подъемника стопоры лап автоматически фиксируются, что предотвращает возможность разворота лап под действием нагрузки.

1.9.5 Клапан сброса давления

Клапан сброса давления используется для ограничения рабочего гидравлического давления величиной не более 200 бар.

2. ТЕХНИЧЕСКИЕ ХАРАКТЕРИСТИКИ

Смотрите следующие страницы



Указанные свойства относятся к подъемникам, работающим при рабочей температуре.

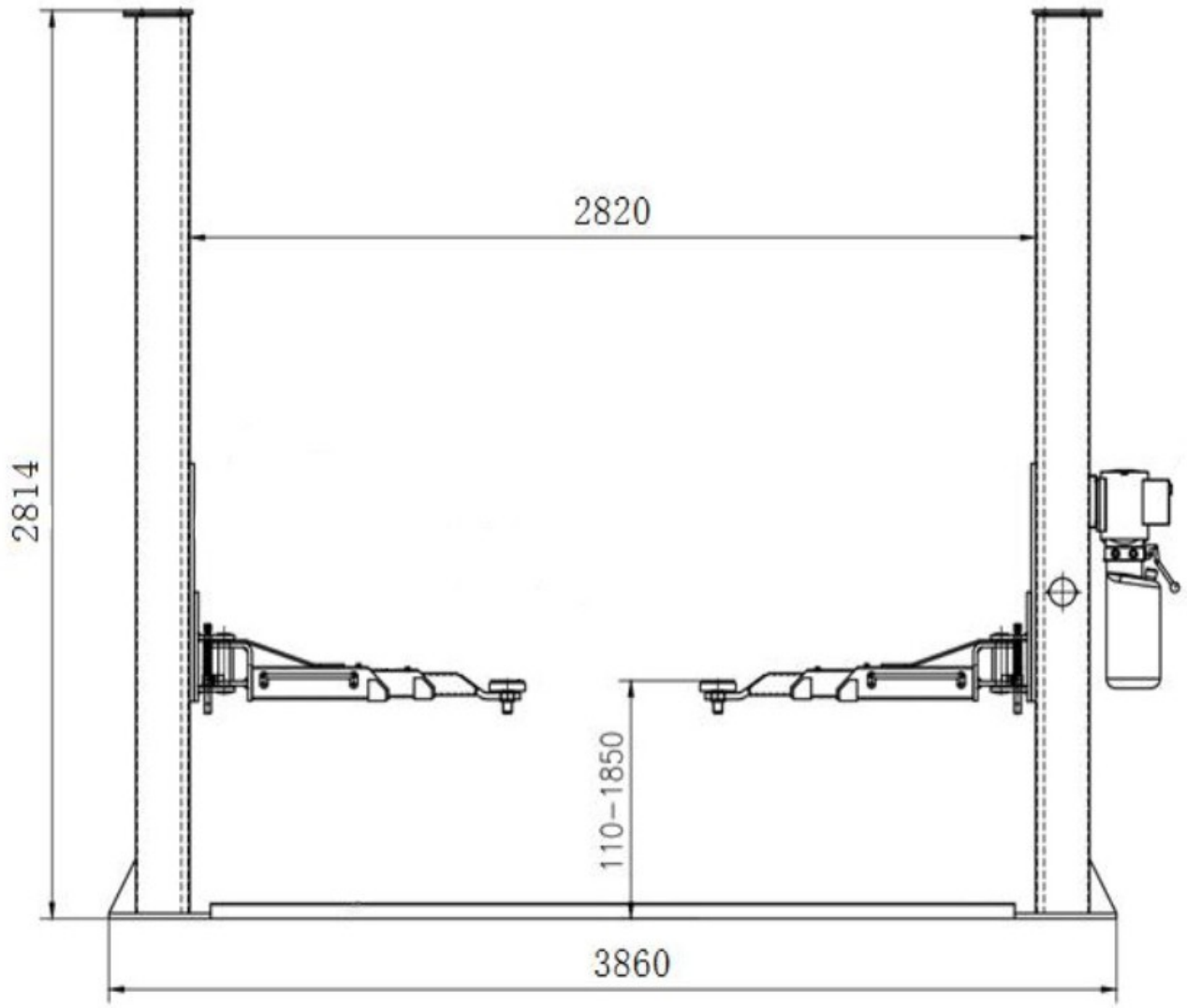
2820
2814
110–1850
3860

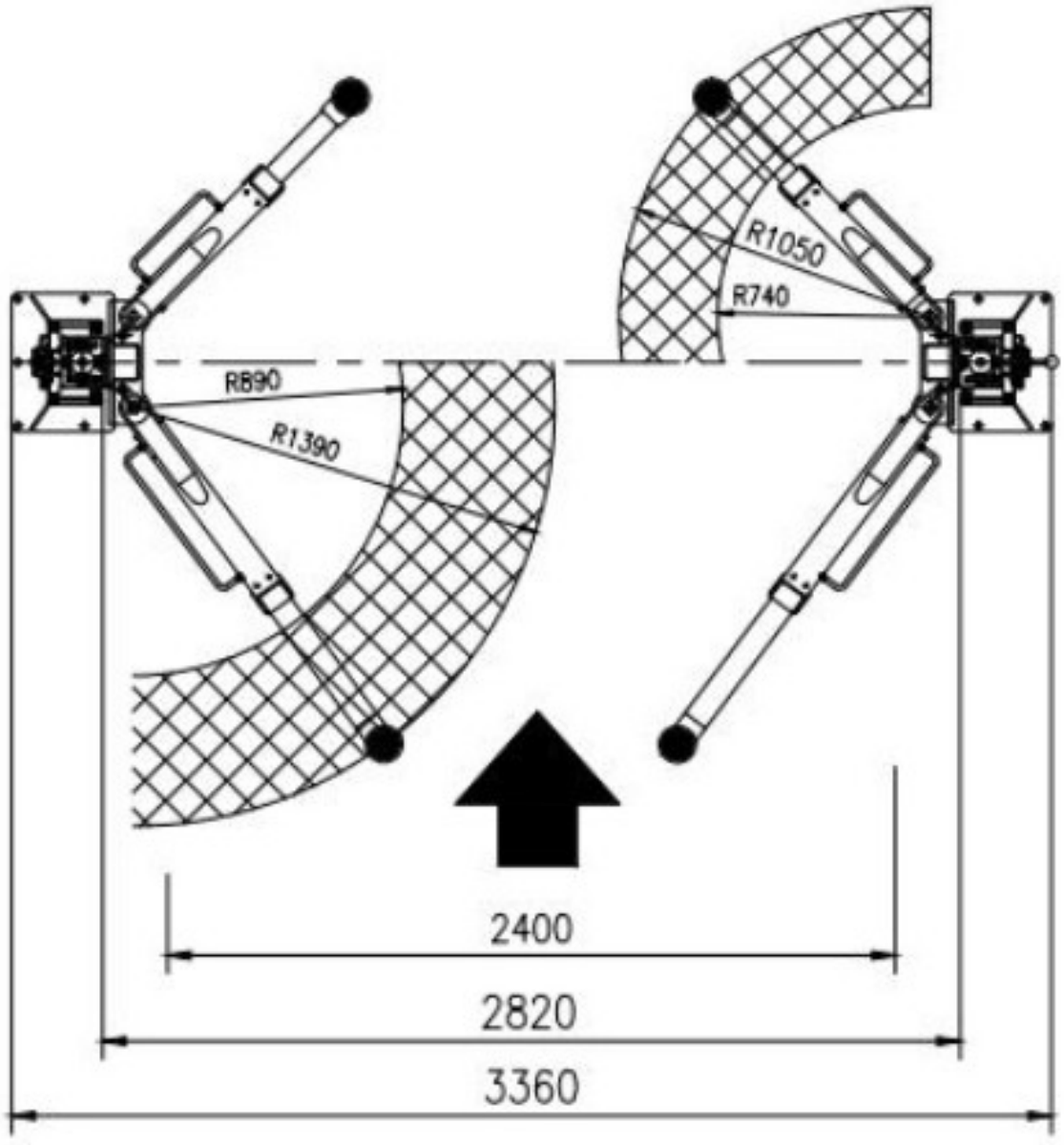
R1050
R740
R890
R1390
2400
2820
3360

№ модели	Двухстоечный подъемник с нижней синхронизацией	Двухстоечный подъемник с верхней синхронизацией
Грузоподъёмность	4000 кг	
Подъем до	1850 мм	
Подъем с удлинителями лап	1960 мм	
Габаритная высота	2814 мм	3640 мм
Габаритная ширина	3360 мм	3360 мм
Ширина между стойками	2820 мм	2820 мм
Подхват короткий лапы	740-1050 мм	
Подхват длинной лапы	890-1390 мм	
Напряжение	220 В/380 В, 50 Гц/60 Гц, 3 фазы/1 фаза	
Двигатель	2,2 кВт	

Характеристики могут быть изменены без предупреждения.

3. МОНТАЖ

3.1 ИНФОРМАЦИЯ ОБ ОСНОВАНИИ И АНКЕРНОМ ЗАКРЕПЛЕНИИ

● Для установки анкеров 3 1/4", бетон должен обладать прочностью на сжатие, как минимум 3.000 PSI и минимальной толщиной 12,7 см. При использовании стандартных поставляемых длинных анкеров 3/4”x5 1/2” (18x160 мм), если верх анкера выступает на 2 1/4" над отметкой пола - это свидетельствует о недостаточном заделывании.

ВНИМАНИЕ!
ЗАПРЕЩАЕТСЯ производить монтаж на асфальт или подобную нестабильную поверхность. Стойки удерживаются только анкерным креплением к основанию.

3.2 ПРОЦЕДУРА УСТАНОВКИ

ДО ЭКСПЛУАТАЦИИ ПОДЪЕМНИКА, УДОСТОВЕРЬТЕСЬ, ЧТО ВЫ ПОЛНОСТЬЮ ОЗНАКОМИЛИСЬ С ДАННЫМ РУКОВОДСТВОМ.

Сначала проверьте зазор до потолка, чтобы убедиться, что подъемник можно установить в вашем помещении.

ШАГ 1: После выгрузки подъемника, расположите его рядом с предполагаемым местом установки. Удалите с подъемника транспортировочные ремни и упаковочный материал. Удалите упаковочные скобы и болты удерживающие стойки вместе. (не выбрасывайте болты, они используются в сборке подъёмника).
Когда будет определено расположение ведущей стойки (с силовым агрегатом), убедитесь в корректном размещении подъемника относительно стен и препятствий. Также для данного положения проверьте высоту помещения. Примечание: ведущая стойка может располагаться с любой из сторон. Полезно буде попытаться и расположить силовую сторону подъемника с пассажирской стороны транспортного средства. При размещении авто на подъемнике это сократит этапы работы.



ШАГ 2: Установите крышки на обе стойки.
ШАГ 3: Установите стойки строго вертикально. Расположите стойки на опорных пластинах напротив друг друга на расстоянии 3420 мм.
ШАГ 4: Используя отверстия в опорных пластинах стоек, как шаблон, просверлите отверстия в бетоне диаметром 2 см. От любого шва или края плиты следует отступить, как минимум 15 см. Расстояние между отверстиями в любом направлении должно быть, как минимум 6 1/2". Толщина бетона или глубина отверстия должна составлять, как минимум 10 см.

АНКЕРОВКА

● Анкеры должны располагаться на расстоянии минимум 15 см от швов и краев плиты.

● Используйте для бетонного перфоратора бур с твердосплавным наконечником, такого же диаметра, как анкер, 3/4". (1,9 до 2 см диаметром). Запрещается использовать чрезмерно изношенные сверла, которые были неправильно заточены.

● При сверлении располагайте сверло перпендикулярно поверхности. Выполните требуемые операции. Не прикладывайте чрезмерных усилий. Изредка двигайте сверло вверх и вниз, чтобы извлекать остатки бетона для снижения вероятности заклинивания.



● Просверлите отверстие на глубину, соответствующую длине анкера.

● Для усиления несущей способности следует продуть отверстия от пыли.

На резьбовой конец анкера поместите плоскую шайбу и шестигранную гайку, оставив открытой приблизительно 1/2″ резьбы. Аккуратно начните вбивать анкер. Не повреждайте резьбу. Вбивайте анкер пока гайка и плоская шайба окажутся на одном уровне с плитой основания. Для затягивания запрещается использовать пневмоприводной ключ. Для бетона средней прочности (28 дней твердения), закрутите гайку 2-3 оборотами. При более высокой прочности бетона потребуется 1-2 оборота. Затяните анкерные болты динамометрическим ключом с моментом затягивания 120 кгм.

К работам по СВЕРЛЕНИЮ ОТВЕРСТИЯ должны допускаться только технические специалисты. Необходимо применять соответствующие средства индивидуальной защиты.

ШАГ 5: При помощи уровня проверьте вертикальность установки стоек. Воспользуйтесь шайбами 3/4″ или прокладками, разместив их как можно ближе к местам креплений. Это предотвратит изгибание нижних пластин стоек. Затяните анкерные болты с усилием крутящего момента 200 Нм.

ШАГ 6: Установка стабилизирующих тросов: Установите каретки в первые пазы блокировочной системы (поднимите каретки примерно на 350 мм от основания). Убедитесь, что каждая каретка находится на одинаковой высоте, измерив расстояние от основания до низа каретки (дважды проверьте состояние блокировочных защелок перед дальнейшей работой с каретками). Данное расстояние должно быть равным 6,5 мм. Закрепите первый стабилизирующий трос. Затяните гайку на одной распорке троса. Протяните другой конец троса и закрутите на нем гайку. Затяните обе гайки. Повторите вышеперечисленное со вторым тросом.

ШАГ 7: Установите поворотные лапы на каретки. Проверьте правильность зацепления замка лапы - зубы на замке должны полностью зацепиться с механизмом лапы.



ШАГ 8: Смонтируйте на подъёмник силовой блок.
ШАГ 9: Подсоедините гидравлические шланги.
ШАГ 10: Установите напольную пластину.

ШАГ 11: Подключите концевой выключатель к блоку питания.
ШАГ 12: Выполните подключение силового блока к сети электропитания.

Внимание! Электропроводка должна соответствовать местным нормам и правилам. Для выполнения подключения приводного блока к сети электропитания обратитесь к дипломированному электрику.

3.3 РЕГУЛИРОВКА

ШАГ 1: Отрегулируйте натяжение тросов кареток. В результате регулировки поперечный люфт каждого из тросов должен составлять приблизительно 1/2 дюйма (12,5 мм). Проверив разблокировку защелок, убедитесь, что каретка по-прежнему держится на соответствующей защелке.
ШАГ 2: Снимите заливную пробку с вентиляционным отверстием на приводном блоке и залейте в резервуар гидравлическую жидкость. Для этого следует использовать не пенящееся, не чистящее масло с индексом вязкости 10 (SAE-10) марки Texaco HD46 или аналогичного типа. Резервуар приводного блока вмещает приблизительно 12 кварт (11 л/14 л) жидкости.
ШАГ 3: Не используйте подъемник для подъема автомобиля до окончания настройки. Подняв и опустив подъемник несколько раз, убедитесь, что защелки срабатывают надлежащим образом, а из системы удален весь воздух. Чтобы опустить подъемник, сначала поднимите подъемник, чтобы защелки вышли из зацепления, а затем потяните вниз ручку предохранителя, чтобы опустить подъемник. Если защелки функционируют не согласованно, натяните трос на каретке, которая срабатывает первой.

ПРИМЕЧАНИЕ: Сначала следует подсоединить распорку троса, которая соединяется с передним правым углом каретки, протянув распорку через отверстие каретки вверх, где ее легко удерживать фиксирующими плоскогубцами. Потяните распорку на место после того, как проденете не менее чем на 1,27 см за контргайку. Подсоедините другие концы к задним правым углам каретки с резьбой не менее 1,27 см, выступающей за контргайку (кабели проходят по внутренней стороне каретки). Возможно, потребуется вручную поднять обе каретки над цилиндром, чтобы обеспечить достаточное пространство для использования фиксирующих плоскогубцев. Убедитесь, что каретка установлена в положение БЛОКИРОВКИ.

4. ИСПЫТАНИЯ И ПРОВЕРКИ, КОТОРЫЕ НУЖНО ВЫПОЛНИТЬ ПЕРЕД ЗАПУСКОМ

● Крепление и затяжка болтов, разъемов и контактов;

4.1 МЕХАНИЧЕСКИЕ ИПЫТАНИЯ
● Свободный ход подвижных деталей.
● Чистоту различных деталей подъемника.
● Положение защитных устройств.
● Устройство блокировки лап.

4.2 ПРОВЕРКА ЭЛЕКТРООБОРУДОВАНИЯ
● Подключение заземления.

4.3 ПРОВЕРКА РАБОТОСПОСОБНОСТИ СЛЕДУЮЩИХ УСТРОЙСТВ
● Концевой выключатель подъёма
● Ручной клапан опускания

4.4 ПРОВЕРКА ГИДРАВЛИЧЕСКОГО МАСЛА
● Достаточное количество масла в баке.
● Отсутствие утечек в системе
● Работа гидроцилиндра.

ПРИМЕЧАНИЕ : Если в баке нет масла, добавьте нужное количество масла.

4.5 ПРОВЕРКА НАПРАВЛЕНИЯ ВРАЩЕНИЯ
Двигатель должен вращаться в направлении, указанном с помощью стрелки, которая расположена на насосе силового блока. Проверьте с помощью коротких запусков (каждый запуск должен длиться максимум две секунды). Если проблемы возникают в гидравлическом блоке, смотрите таблицу «Поиск и устранение неисправностей».

4.6 НАСТРОЙКА

ПРЕДУПРЕЖДЕНИЕ
ЭТИ ДЕЙСТВИЯ ДОЛЖНЫ ВСЕГДА ВЫПОЛНЯТЬСЯ ТОЛЬКО ТЕХНИЧЕСКИМИ СПЕЦИАЛИСТАМИ СЕРВИСНОЙ СЛУЖБЫ ОФИЦИАЛЬНОГО ДИСТРИБЬЮТОРА, УКАЗАННОГО ВНАЧАЛЕ ЭТОГО РУКОВОДСТВА.

4.6.1 ИСПЫТАНИЯ БЕЗ НАГРУЗКИ
На этом этапе проверьте следующее:
● Убедитесь, что кнопки «вверх», «вниз» и «блокировка» работают правильно;
● Зубчатая рейка достигает максимальной высоты.
Нет никаких необычных вибраций стоек и лап.
● Предохранительные клинья входят в предохранительные накладки под кареткой.
● Срабатывание концевого выключателя подъёма
● После выполнения, указанного выше, убедитесь, что разница высоты между лапами двух кареток составляет меньше 1 см. В ином случае, отрегулируйте уровень с помощью стопорных гаек стальных тросов синхронизации.

5. ЭКСПЛУАТАЦИЯ



На подъёмнике должны работать
только уполномоченные операторы старше 18 лет.

После установки автомобиля на подъёмнике, затяните ручной тормоз.
Не позволяйте никому находиться в зоне подъёмника во время циклов его подъёма и опускания. Во время циклов подъёма и опускания автомобиля, внимательно наблюдайте за автомобилем и подъёмником.
Соблюдайте номинальную грузоподъёмность и распределение нагрузок на подъёмнике. Не позволяйте никому находиться на подъёмнике или внутри поднятого автомобиля.
После того как автомобиль будет поднят на небольшую высоту, остановите подъёмник и проверьте упоры на надёжность их контакта.
Как только диски адаптеров начинают контактировать с точками подъема, проверьте работу ограничителей рычагов. Во время циклов подъёма и опускания автомобиля, убедитесь, что двери автомобиля были закрыты.
В случае поломок или неисправностей, например при движении подъёмника рывками или деформации элементов конструкции, - немедленно подоприте или опустите подъемник. Выключите и заблокируйте главный переключатель. Свяжитесь с квалифицированным обслуживающим персоналом.

5.1 Подготовка

Каждая опорная лапа снабжена автоматическим стопором, который расцепляется автоматически, когда подъемник находится в нижнем положении.

Когда каретки находятся в поднятом положении, стопоры лап можно расцепить, потянув за отпирающий штифт.

● Полностью опустите подъемник и поверните лапы в положение, допускающее полный двусторонний заезд.

● Медленно поставьте автомобиль посредине между адаптерами-упорами. Затяните ручной тормоз.

● Разверните и выдвиньте лапы так, как потребуется для помещения адаптеров под точки подъема, рекомендованные производителем автомобиля.

● Поверните адаптеры так, чтобы они равномерно контактировали со всеми четырьмя точками подъема.



Как только диски адаптеров начинают контактировать с точками подъема, проверьте работу ограничителей рычагов. При необходимости следует слегка переместить лапы, до зацепления зубчатых сегментов. Запрещается расцеплять стопоры рычагов, когда подъемник находится под нагрузкой.

● Выйдите из автомобиля и отойдите от подъемника.



Подъем автомобиля следует производит с использованием всех четырех адаптеров.

5.2 Подъём



Во время циклов подъёма и опускания: При подъеме внимательно следите за автомобилем, не позволяйте никому находится поблизости подъёмника и убедитесь, что двери автомобиля закрыты.

Как только диски адаптеров начинают контактировать с точками подъема, проверьте работу ограничителей рычагов. После того как автомобиль будет поднят на небольшую высоту, остановите подъёмник и проверьте упоры на надёжность их контакта.

● Нажмите кнопку на блоке питания.

Подъемник остановится после отпускания кнопки или будет достигнут концевой выключатель движения вверх.



Когда автомобиль в поднятом состоянии:

● Медленно поставьте автомобиль посредине между адаптерами-упорами. Затяните ручной тормоз.

● Разверните и выдвиньте лапы так, как потребуется для помещения адаптеров под точки подъема, рекомендованные производителем автомобиля.

● Поверните адаптеры так, чтобы они равномерно контактировали со всеми четырьмя точками подъема. Как только диски адаптеров начинают контактировать с точками подъема, проверьте работу ограничителей рычагов. При необходимости следует слегка переместить лапы, до зацепления зубчатых сегментов. Запрещается расцеплять стопоры рычагов, когда подъемник находится под нагрузкой.

● Выйдите из автомобиля и отойдите от подъемника. Подъем автомобиля следует производит с использованием всех четырех адаптеров.

5.2.1 Подъём

Во время циклов подъёма и опускания: При подъеме внимательно следите за автомобилем, не позволяйте никому находится поблизости подъёмника и убедитесь, что двери автомобиля закрыты.

Как только диски адаптеров начинают контактировать с точками подъема, проверьте работу ограничителей рычагов. После того как автомобиль будет поднят на небольшую высоту, остановите подъёмник и проверьте упоры на надёжность их контакта.

● Нажмите кнопку на блоке питания. Подъемник остановится после отпускания кнопки или будет достигнут концевой выключатель движения вверх. Когда автомобиль в поднятом состоянии: Ознакомьтесь со всеми правилами техники безопасности по предупреждению несчастных случаев.

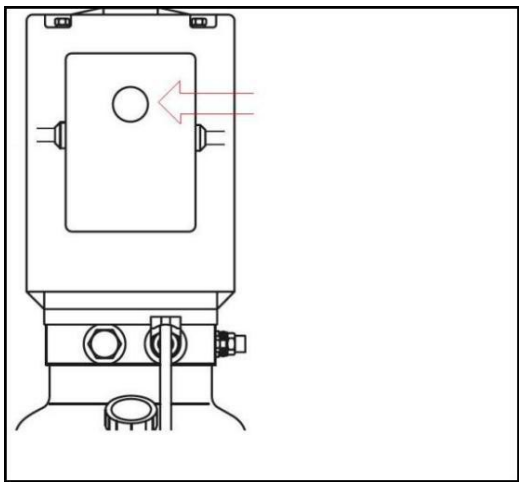

● Не позволяйте посторонним лицам находиться возле подъёмника с поднятым автомобилем.
● Избегайте раскачивания автомобиля.
● На подъемнике не должны находится инструменты, детали, прочее.
● При снятии или установке тяжёлых агрегатов, крепите автомобиль к опорным рычагам с помощью строп.

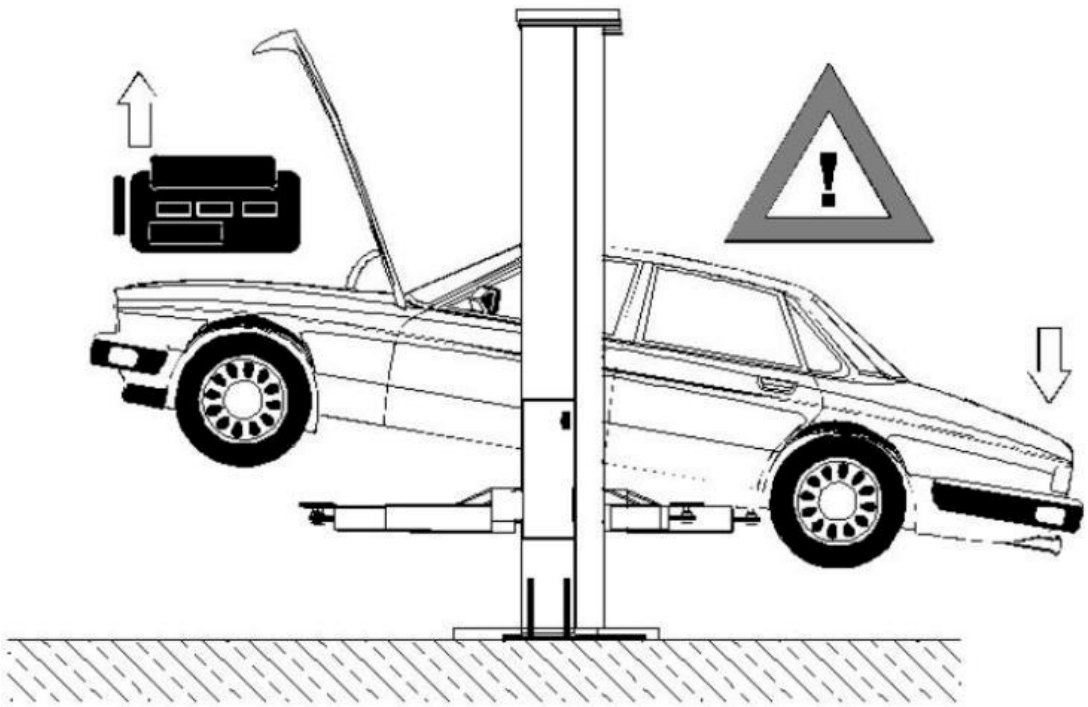

5.3 Блокировка

● Фиксация – запорные защелки будут срабатывать по мере подъема. Но для фиксации подъемника необходимо нажать рычаг опускания, чтобы уменьшить гидравлическое давление. Запорные защелки войдут в зацепление со стопорами.

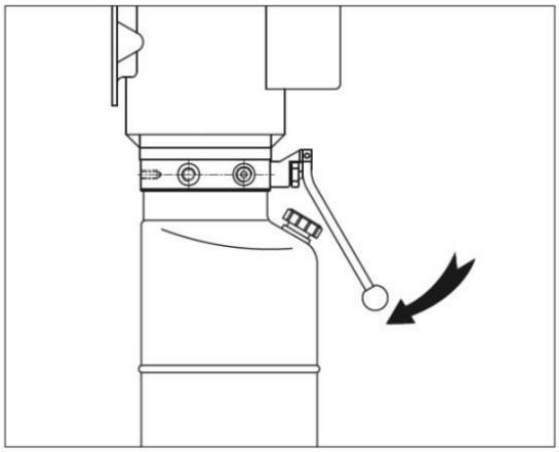

Перед тем, как заходить под автомобиль, следует заблокировать подъемник. Запрещается находится под подъемником при подъёме или опускании. Изучите правила техники безопасности в руководстве.

Примечание : Подъемник без нагрузки может опускаться довольно медленно.

5.4 Опускание

Во время циклов подъёма и опускания: При подъеме внимательно следите за автомобилем, не позволяйте никому находится поблизости подъёмника и убедитесь, что двери автомобиля закрыты.

● Поднимайте подъемник до высвобождения защелок из реек безопасности с обеих сторон.
● Проверить пружинные стопорные кольца у всех роликов и шкивов.

Предупреждение: Всегда следите за тем, чтобы предохранительные защелки с обеих сторон одновременно высвобождались из стойки, когда вы опускаете ручку, регулируя трос.

● На силовом блоке нажмите рычаг опускания подъемника.

6. ГРАФИК ТЕХНИЧЕСКОГО ОБСЛУЖИВАНИЯ

Изложенные ниже мероприятия по периодическому техническому обслуживанию представляют собой предполагаемые минимальные требования и минимальные интервалы, исходя из часов наработки или месячного периода в зависимости от того, какой из моментов наступит раньше. Если вы услышите шум или заметите какой-либо признак неминуемого отказа, немедленно прекратите работу, осмотрите подъемник и, как того потребует ситуация, устраните неисправность и/или произведите замену неисправных деталей.

ПРЕДУПРЕЖДЕНИЕ - ПОЛЬЗОВАТЕЛИ ДОЛЖНЫ ОБЯЗАТЕЛЬНО ОСМАТРИВАТЬ ПОДЪЕМНОЕ ОБОРУДОВАНИЕ В НАЧАЛЕ КАЖДОЙ СМЕНЫ. ОСУЩЕСТВЛЕНИЕ ТАКИХ И ДРУГИХ ПЕРИОДИЧЕСКИХ ОСМОТРОВ ЯВЛЯЕТСЯ ОБЯЗАННОСТЬЮ ПОЛЬЗОВАТЕЛЯ.

6.1 ЕЖЕДНЕВНАЯ ПРОВЕРКА ПЕРЕД НАЧАЛОМ РАБОТЫ (ЧЕРЕЗ 8 ЧАСОВ)



Пользователю следует производить проверку подъемника ежедневно. ВНИМАНИЕ! ОСТОРОЖНО! Ежедневная проверка системы предохранительных защелок очень важна: раннее обнаружение неисправности устройств, может уберечь вас от серьезного ущерба для имущества, от потерь рабочего времени, от серьезных травм и даже смерти.

● Следить за состоянием подъемника во время работы путем контроля на слух и визуального контроля.
● Проверить предохранительные защелки на свободу движения и на полное зацепление с зубчатой рейкой.
● Проверить соединения и шланги гидравлической системы на наличие утечек.
● Проверить цепные соединения на наличие перегибов, трещин и ослабления натяжения.
● Проверить тросовые соединения на наличие перегибов, трещин и ослабления натяжения.●
● Проверить тросы на износ в поднятом и опущенном положениях.
● Проверить пружинные стопорные кольца у всех роликов и шкивов.
● Проверить болты, гайки и винты и подтяните их.
● Проверить электропроводку и выключатели на наличие повреждений.
● Очистить опорную плиту от грязи, смазки и других агрессивных веществ.
● Проверить пол на наличие трещин от напряжения вблизи анкерных болтов.
● Проверить стопоры поворотных лап.

6.2 ЕЖЕНЕДЕЛЬНОЕ ТЕХНИЧЕСКОЕ ОБСЛУЖИВАНИЕ (ЧЕРЕЗ 40 ЧАСОВ)

● Проверить момент затяжки у анкерных болтов: 150 фунт-футов (203 Нм) для болтов на 3/4 дюйма.



Для затягивания запрещается использовать пневмоприводной ключ.

● Проверить пол на наличие трещин от напряжения вблизи анкерных болтов.
● Проверка уровня гидравлического масла
● Проверить болты, гайки и винты и подтяните их.
● Проверить узел толкателя цилиндра на свободное движение, а также хомут цилиндра и палец шкива на наличие слишком сильного износа.
● Проверить шкив троса на свободное движение и наличие слишком сильного износа.

6.3 ЕЖЕГОДНОЕ ТЕХНИЧЕСКОЕ ОБСЛУЖИВАНИЕ

● Смажьте цепь.
● Нанести консистентную смазку на трущиеся блоки и поверхность стоек, контактирующую с трущимися блоками.
● Заменить гидравлическую жидкость: порядок эффективного технического обслуживания подразумевает обязательное слежение за чистотой гидравлической жидкости. Жесткие, неизменные правила установить нельзя; необходимо учитывать рабочую температуру, вид обслуживания, уровни загрязнения, фильтрацию, и химический состав жидкости. При работе в запыленной атмосфере может потребоваться более короткий интервал между мероприятиями по техническому обслуживанию.



Изложенные ниже мероприятия должен осуществлять только подготовленный специалист по техническому обслуживанию.

● Заменить гидравлические шланги.
● Заменить цепи и ролики.
● Заменить тросы и шкивы.
● При необходимости заменить или капитально отремонтировать воздушные и гидравлические цилиндры.
● При необходимости заменить или капитально отремонтировать насосы и электродвигатели.
● Проверить штоки и концы штоков (резьбы) гидравлических и воздушных цилиндров на наличии деформации или повреждений.
● Проверить крепления цилиндра на неплотность и наличие повреждений.

Перемещение или замена компонентов может привести к неполадкам. Каждый компонент в системе должен быть совместимым; недостаточный размер или засоренный трубопровод будет приводить к падению давления. Все соединения клапанов, насосов и шлангов должны быть загерметизированы и/или закрыты пробками непосредственно до использования. Воздушные шланги можно использоваться для очистки соединительных деталей и других составных элементов. Однако подаваемый воздух должен фильтроваться и осушаться, чтобы предотвратить загрязнение. Так как загрязнение является наиболее частой причиной неисправной работы или выхода из строя гидравлического оборудования.

7. ПОИСК И УСТРАНЕНИЕ НЕИСПРАВНОСТЕЙ

Неисправность	Причина и эффект	Решения
Двигатель не работает.	Сгорел выключатель или предохранитель	Вызвать электрика.
	Сработала защита двигателя от тепловой перегрузки.	Дать двигателю остыть от перегрузки.
	Нарушены соединения проводки.	Вызвать электрика.
	Неисправна кнопка подъема.	Вызвать электрика для проверки.
Двигатель работает, но подъем не осуществляется.	Под запорный клапан попала частица мусора.	Нажать одновременно на ручку вниз и на кнопку подъема. Удерживать в течение 10-15 секунд. Это должно промыть систему.
	Зазор между плунжерным клапаном ручки опускания слишком мал.	Проверить зазор между плунжерным клапаном ручки опускания. Он должен составлять 1/16 дюйма (1,6 мм).
	Загрязнен шарик и седло обратного клапана.	Снять крышку запорного клапана и очистить шарик и седло.
	Уровень масла слишком низкий.	Уровень масла должен быть чуть ниже отверстия для пробки сброса при опущенном подъемнике!
Из сапуна приводного блока вырывается масло:	Подъемник опускается слишком быстро, находясь под большой нагрузкой.	Снять с подъемника лишний груз.
	Переполнен масляный резервуар.	Уменьшите количество масла до нужного уровня.
Двигатель гудит, но не работает.	Погнута крышка крыльчатки вентилятора.	Снять и выправить крышку.
	Нарушены соединения проводки.	Вызвать электрика.
	Неисправный конденсатор.	Вызвать электрика.
	Низкое напряжение	Вызвать электрика.
	Подъемник перегружен.	Снять с подъемника лишний груз.
Подъемник дергается при движении вверх и вниз.	Наличие воздуха в системе гидравлики	Полностью поднять подъемник до упора и опустить до пола.Повторить 4-6 раз. Не допускать при этом перегрева приводного блока.
Утечки масла.	Утечка масла вокруг монтажного фланца бака. Переполнен масляный резервуар.	Проверьте уровень масла в баке. Уровень должен быть на 2 дюйма (5 см) ниже фланца бака. Проверить с помощью отвертки.
	Утечка масла вокруг конца штока цилиндра. Изношено уплотнение штока цилиндра.	Восстановите или замените цилиндр.
	Масло протекает вокруг сапуна цилиндра. Изношено уплотнение поршня цилиндра.	Восстановите или замените цилиндр.
Подъемник производит с	Полки стоек подъемника сухие и требуют смазки.	Смазать лапы.
	Узел шкива цилиндра либо узел шкив троса не перемещается свободно.	Смажьте узел шкива.
	Возможен чрезмерный износ на штифтах или вилке цилиндра.	Замените штифты или вилку цилиндра.

ПРИЛОЖЕНИЕ А
СХЕМА ПОДКЛЮЧЕНИЯ ШЛАНГА

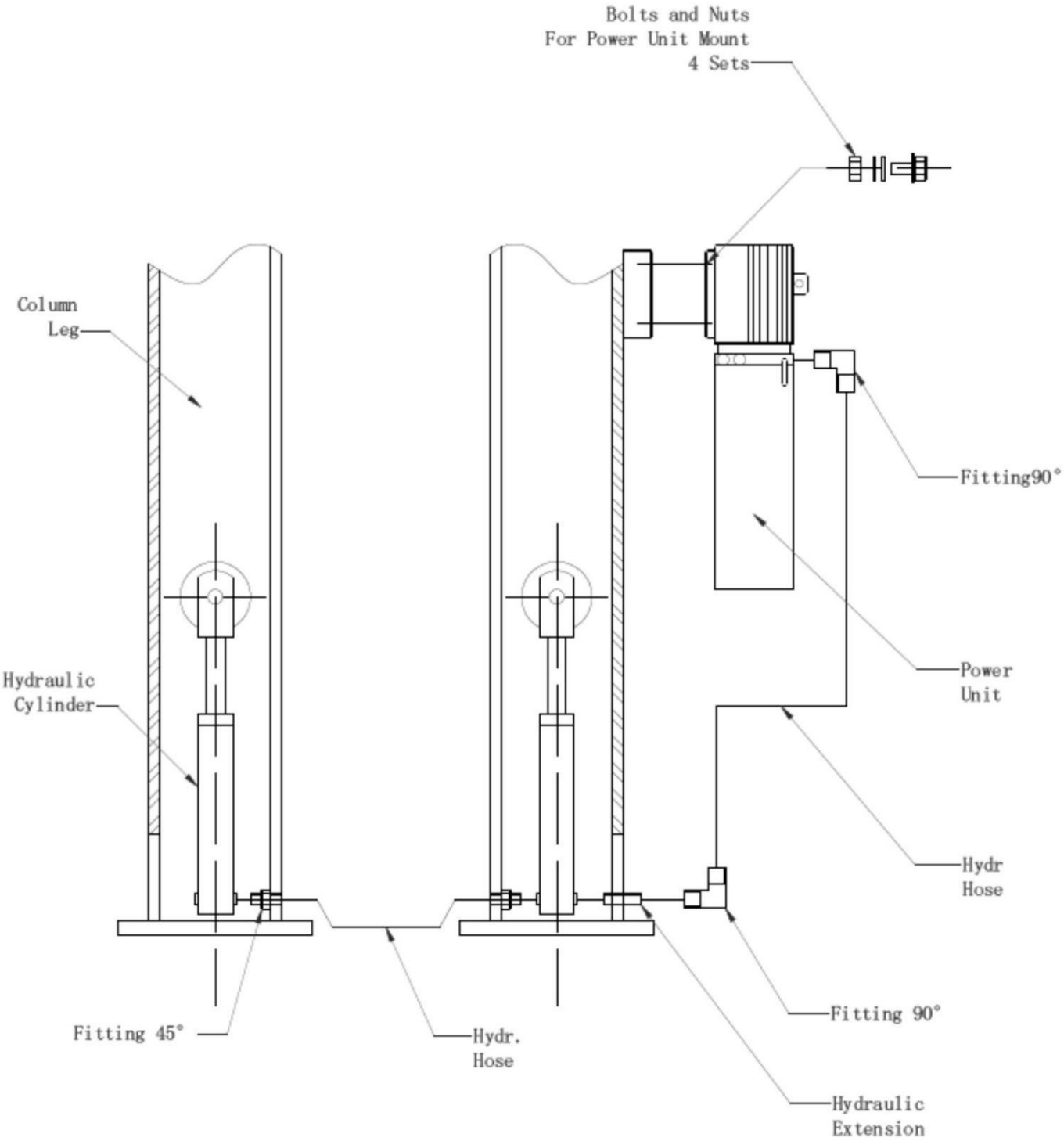

English	Russian
Bolts and Nuts For Power Unit Mount 4 Sets	Болты и гайки для крепления силового агрегата, 4 комплекта
Fitting 90°	Фитинг 90°
Power Unit	Силовой блок
Hydraulic Hose	Гидравлический шланг
Fitting 90°	Фитинг 90°
Fitting 45°	Фитинг 45°
Hydraulic Hose	Гидравлический шланг
Hydraulic Extension	Гидравлический удлинитель
Hydraulic Cylinder	Гидроцилиндр
Column Leg	Стойка

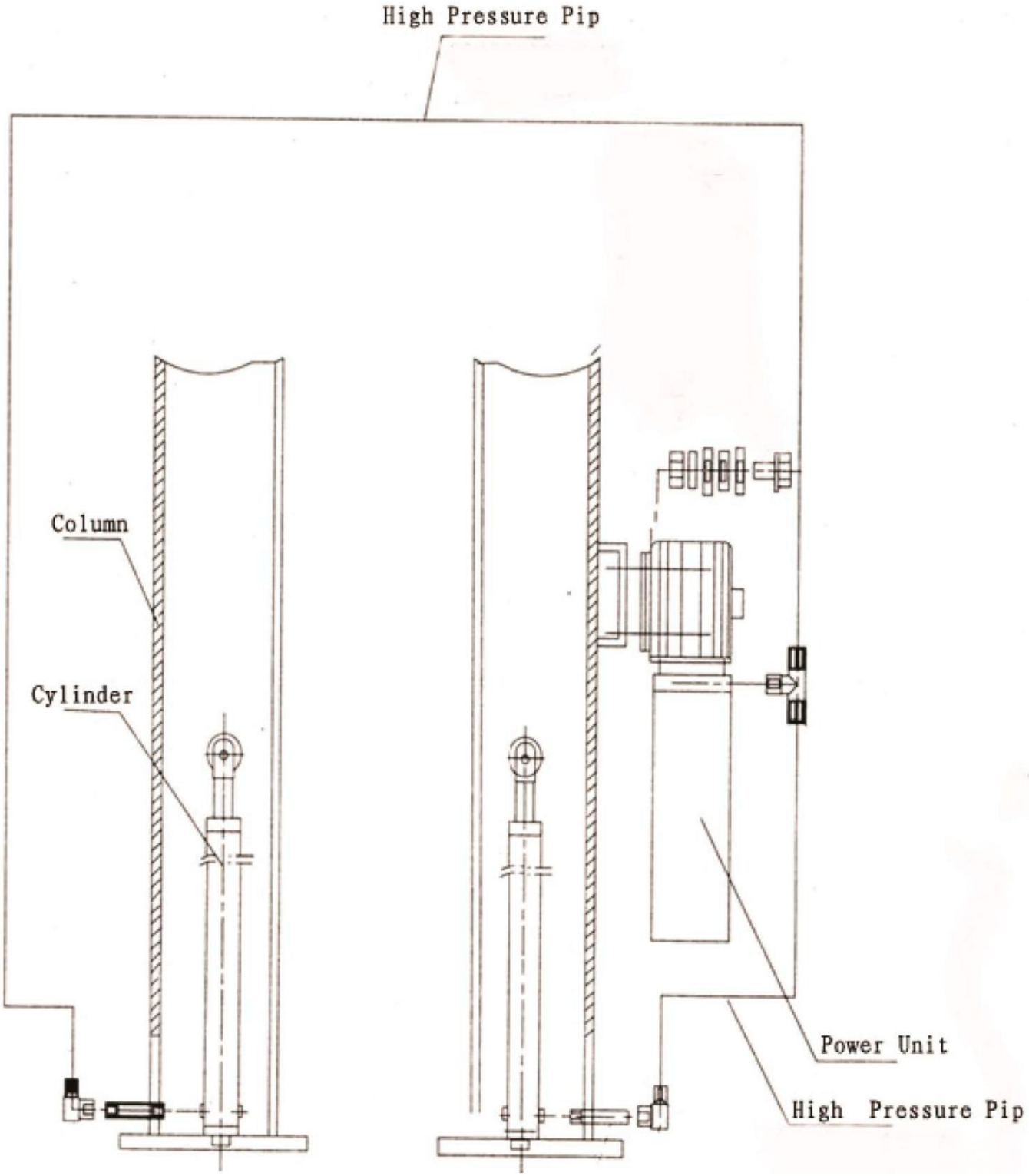

English	Russian
High Pressure Pipe	Труба высокого давления
Column	Стойка
Cylinder	Цилиндр
Power unit	Силовой блок
High Pressure Pipe	Труба высокого давления

ПРИЛОЖЕНИЕ В
СХЕМА ПОДКЛЮЧЕНИЯ ШЛАНГА ДЛЯ ГИДРАВЛИЧЕСКОГО МАСЛА

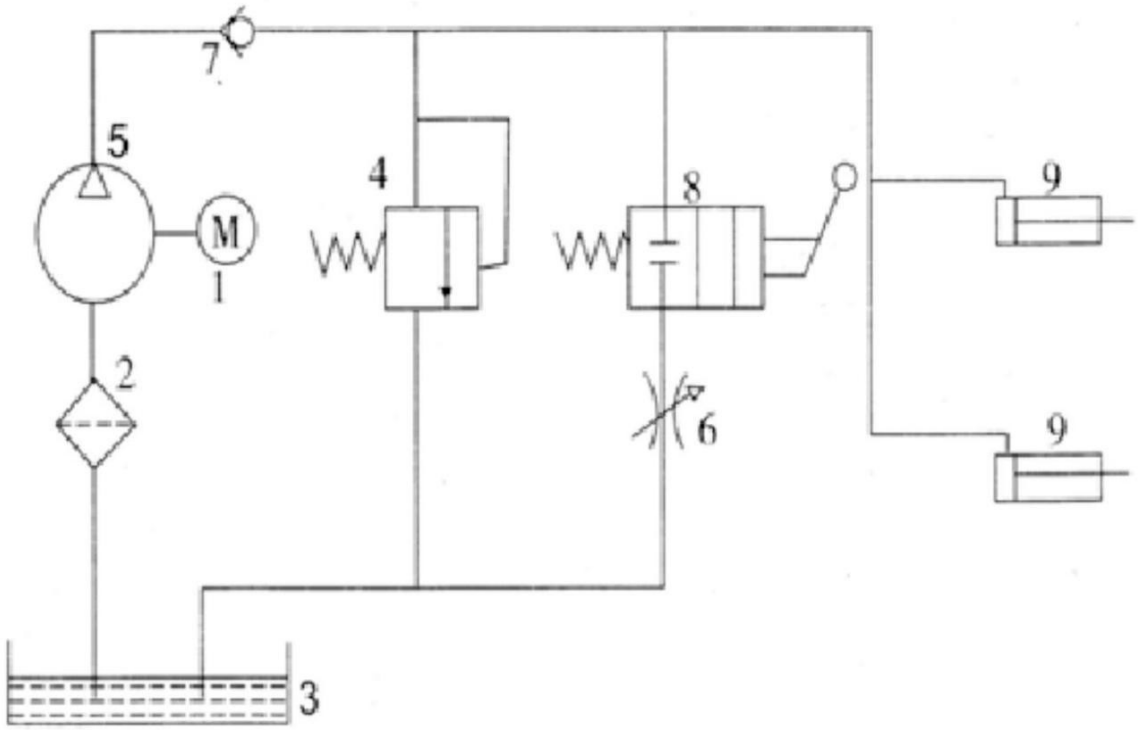

№ п/п	Описание
1	Двигатель
2	Фильтр
3	Бак
4	Клапан сброса давления
5	Насос
6	Клапан управления потоком
7	Запорный клапан
8	Направляющий клапан
9	Рабочий цилиндр

ГАРАНТИЯ

На конструктивные элементы вашего нового автомобильного подъемника предоставляется гарантия в течение трех лет на оборудование. Первоначальному покупателю предоставляется гарантия на рабочие компоненты в течение одного года, чтобы они не имели дефектов материала и изготовления.

Изготовитель должен отремонтировать или заменить по своему усмотрению в течение этого периода те детали, возвращенные на завод с предоплатой фрахта, которые после проверки окажутся дефектными.

Данная гарантия распространяется только на первоначального покупателя оборудования. Данная гарантия не распространяется на дефекты, вызванные обычным износом, злоупотреблениями, неправильным использованием, повреждением при транспортировке или повреждением в результате неправильного технического обслуживания.

Данная гарантия является исключительной и заменяет все другие гарантии, выраженные или подразумеваемые.

Ни в коем случае производитель не несет ответственности за особые, косвенные или случайные убытки, вызванные нарушением или задержкой в выполнении гарантии.
Производитель оставляет за собой право вносить изменения в дизайн или добавлять усовершенствования в свою продуктовую линейку без каких-либо обязательств по внесению таких изменений в ранее проданный продукт.