РУКОВОДСТВО ПО ЭКСПЛУАТАЦИИ

ЕМКОСТЬ ДЛЯ СБОРА ОТРАБОТАННОГО МАСЛА УСТАНОВКА НА ЯМУ

модель:

KRW1800



Емкость для сбора отработанного масла, установка на яму





Регулируемая каретка

Описание

Мин. длина:	750 мм	
Макс. длина:	1200 мм	
Объём ямы:		65 л
Макс. емкость ванны:	45 л	

Предупреждение:

Не используйте инструмент для объема больше номинального — 45 л!

Монтажный чертеж и спецификация деталей

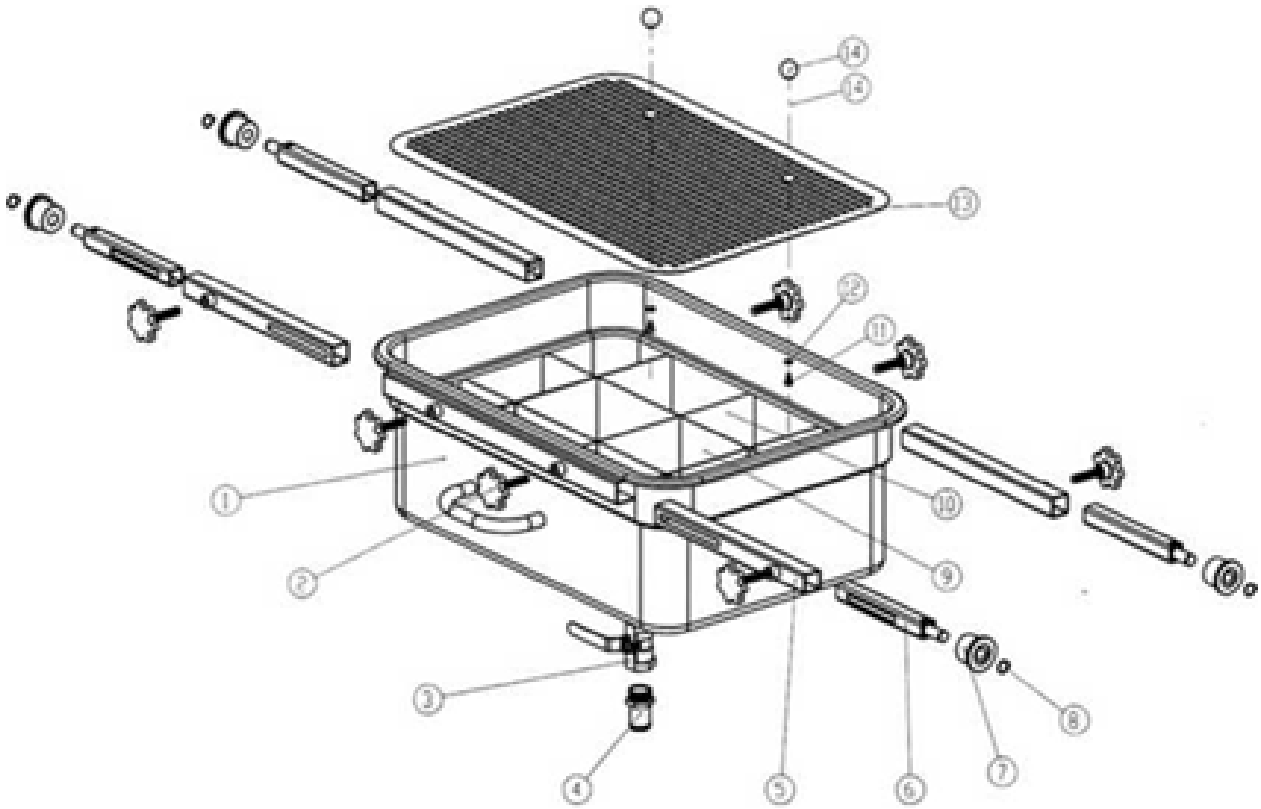

№ детали	Описание	К-во	№ детали	Описание	К-во
1	Ванна	1	8	Стопорное кольцо Ø16	4
2	Контргайка пластиковой ручки	8	9	Опорная пластина А	2
3	1-дюймовый многоходовой клапан	1	10	Опорная пластина В	3
4	Отверстие выпуска	1	11	Винт М6*12	2
5	Комплект телескопической трубки	4	12	Шайба	2
6	Удлинительная трубка	4	13	Фильтрующая панель	1
7	Направляющий ролик	4	14	Ручка подъёма	2