KRAFT WELL
AUTOMOTIVE EQUIPMENT

www.kraftwell.ru

РУКОВОДСТВО ПО ЭКСПЛУАТАЦИИ

ТЕЛЕЖКА ГИДРАВЛИЧЕСКАЯ ДЛЯ СНЯТИЯ КОЛЕС ГРУЗОВЫХ АВТОМОБИЛЕЙ г/п 500 кг

модель:

KRW-WD5



Уважаемый клиент,

Благодарим вас за выбор продукции KRAFTWELL. Для длительного и эффективного использования рекомендуется прочитать данное руководство перед эксплуатацией, чтобы обеспечить постоянную работу продукта.

Стратегические цели
Наша цель — стать наиболее предпочтительным брендом в этой отрасли благодаря тому значению, которое мы придаем нашим клиентам, и постоянному развитию нашей структуры.

Наша миссия
Согласно нашей цели, наша миссия состоит в том, чтобы быть лучшим ответом на потребности наших клиентов благодаря нашему видению в гидравлическом секторе и быть мощным брендом в области оборудования для обслуживания автомобилей.

С уважением,
компания KRAFTWELL

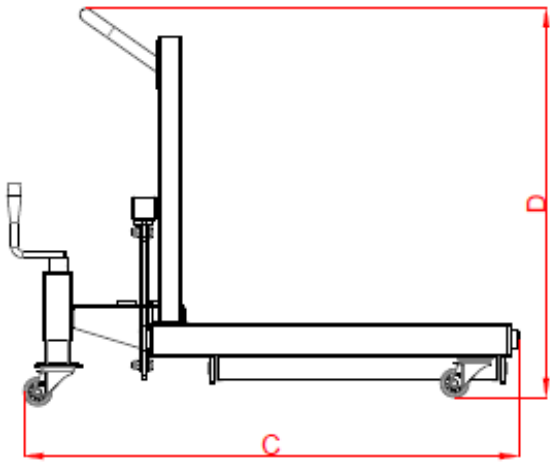

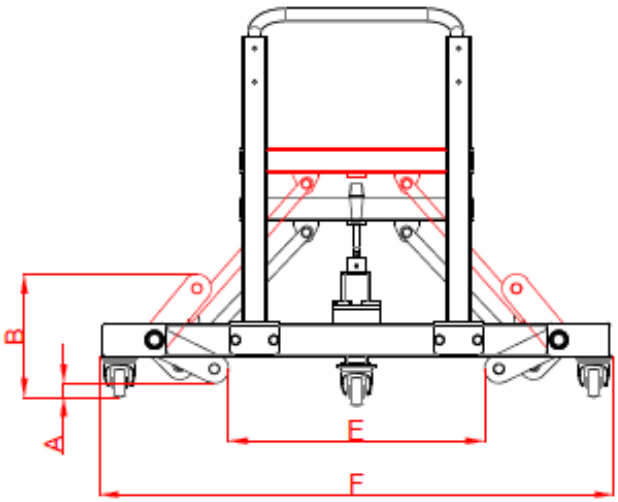

Модель	Г/п (кг)	A (мм)	B (мм)	C (мм)	D (мм)	E (мм)	F (мм)	Вес (кг)
KRW-WD5	500	30	255	1050	825	545	1100	70

ПРЕДУПРЕЖДЕНИЕ:

Возможно, вам придется повторно использовать инструкции по технике безопасности наряду с инструкциями по техническому обслуживанию, эксплуатации и использованию.

Используйте тележку правильно и перед использованием убедитесь, что все детали находятся в хорошем состоянии.



Эксплуатировать данное изделие могут только уполномоченные лица, которые внимательно прочитали и поняли содержание руководства.

Операции подъема и перемещения выполняются вручную с использованием силы пользователя.

Ни при каких обстоятельствах нельзя вносить какие-либо изменения в конструкцию тележки. В зависимости от модели приобретенного вами изделия его грузоподъемность составляет 500 кг, 1000 кг или 1500 кг.

Несоблюдение этих правил может привести к травмам пользователя, повреждению тележки или детали.

Производитель не несет никакой ответственности за неправильную эксплуатацию тележки.

ИНСТРУКЦИИ ПО ЭКСПЛУАТАЦИИ

Перед началом использования продукта примите необходимые меры предосторожности.

Внимательно прочтите предупреждающие надписи и данную инструкцию по эксплуатации.

1. Начинайте пользоваться тележкой для шин, убедившись, что вы приняли меры предосторожности.
2. Тележка может привести к негативным последствиям, за исключением уполномоченных лиц. Тележкой должны управлять компетентные люди.
3. Колесо, устанавливаемое на тележку, никогда не должно превышать номинальную грузоподъемность тележки.
4. Никогда не изменяйте настройки креплений тележки.
5. Выключите двигатель автомобиля и убедитесь, что внутри автомобиля нет людей. Примите меры предосторожности против заноса автомобиля, задействуйте тормоза и при необходимости используйте колодки. Не садитесь в автомобиль и не запускайте двигатель во время процедуры.
6. При подъеме и опускании груза соблюдайте все меры предосторожности, чтобы предотвратить перемещение транспортного средства или груза. Примите необходимые меры предосторожности против раздавливания.
7. Используйте тележку при достаточно ярком освещении.
8. Используйте гидравлическое масло 32-46 в гидравлическом контуре.
9. Никогда не заливайте гидравлическое масло 32-46 в бак без его фильтрации.
10. НЕ ИСПОЛЬЗУЙТЕ ТОРМОЗНОЕ МАСЛО.
11. Добавьте масло на 2 см ниже сливной пробки.
12. Не перевозите шины, для эффективной работы, не ослабив регулируемый глушитель (отмечен на домкрате).

Транспортировка шин должна осуществляться на плотной, твердой, плоской и горизонтальной поверхности без препятствий. Транспортировка шин должна осуществляться на гладкой, плоской и горизонтальной поверхности. Не используйте устройство на подтопленной поверхности.

13. Поверните гидравлический рычаг в том направлении, в котором вы хотите отрегулировать ширину тележки. На этом этапе обратите внимание на размер шины и ширину перевозимых колес.
14. Если модель, которую вы будете использовать, имеет грузоподъемность 1500 кг, закрепите колесные зажимы. Этот шаг позволяет безопасно разместить шину на транспортной платформе.

15. После выполнения необходимых регулировок заблокируйте запирающий механизм. Это обеспечивает устойчивость при транспортировке и безопасное использование.
16. Сожмите шину с помощью механизма натяжки шин, расположенного сверху. Этот шаг обеспечивает фиксацию шины при ее опускании на транспортную платформу.

Помните, что эти инструкции важны для обеспечения безопасной и эффективной транспортировки шин. Всегда следуйте инструкциям производителя!

ИНСТРУКЦИИ ПО ТЕХНИЧЕСКОМУ ОБСЛУЖИВАНИЮ

Только обученный персонал, обладающий знаниями местных гидравлических систем, может проверять и обслуживать изделие. Это должны делать опытные люди.

- Содержите тележку для шин в чистоте и ОБЯЗАТЕЛЬНО смазывайте рабочие части при еженедельном периодическом обслуживании.
- Будьте осторожны и используйте для изделий только оригинальные запасные части.
- Перед каждым использованием проверяйте деформированные или поврежденные участки изделия. Используйте его после ремонта деформированных участков.
- Чтобы эффективно использовать тележку, следуйте инструкциям.

ПОИСК И УСТРАНЕНИЕ НЕИСПРАВНОСТЕЙ

Если тележка не работает или гидравлическая система не активируется

a) Проверьте уровень масла и долейте его, если его нет.

b) Убедитесь, что не ослаблена сливная пробка.

c) Долейте с отрегулированным глушителем. Рисунок E



Рисунок E

d) Если проблемы с тележкой не решились, обратитесь в ТЕХНИЧЕСКУЮ ПОДДЕРЖКУ.