РУКОВОДСТВО ПО ЭКСПЛУАТАЦИИ И ЗАПАСНЫМ ЧАСТЯМ

МОЙКА ДЛЯ ДЕТАЛЕЙ С ЭЛЕКТРИЧЕСКИМ НАСОСОМ 19 Л

мод. KRW-PW19





Прочитайте и сохраните эти инструкции.

Внимательно прочитайте это руководство перед использованием продукта. Защитите себя и других, соблюдая всю информацию по технике безопасности, предупреждения и предостережения. Несоблюдение инструкций может привести к травмам и/или повреждению продукта или имущества. Сохраните эту инструкцию для дальнейшего использования.



Обратитесь к инструкциям.



Надевайте средства защиты глаз



Используйте защитные перчатки



Носите защитную одежду



Носите маску



Предупреждение

СОДЕРЖАНИЕ

СОДЕРЖАНИЕ 2
ТЕХНИЧЕСКИЕ ХАРАКТЕРИСТИКИ ПРОДУКТА 3
ТЕХНИКА БЕЗОПАСНОСТИ 3
ПОРЯДОК УСТАНОВКИ 4
ЭКСПЛУАТАЦИЯ 5
ТЕХНИЧЕСКОЕ ОБСЛУЖИВАНИЕ 5
ПОИСК И УСТРАНЕНИЕ НЕПОЛАДОК (ВАКУУМНАЯ МОДЕЛЬ) 6
СХЕМА ДЕТАЛЕЙ 6

ГАРАНТИЯ

Данное устройство покрывается гарантией производственного дефекта в течении 12 месяцев с момента приобретения. Просим сохранить чек в качестве подтверждения покупки. Эта гарантия недействительна, если будет установлено, что продукт подвергся злоупотреблению или каким-либо образом был подделан или не использовался по назначению. Неисправный товар должен быть возвращен на место покупки, ни один товар не может быть возвращен нам без предварительного разрешения.
Эта гарантия не влияет на ваши законные права.

ПРАВИЛА ТЕХНИКИ БЕЗОПАСНОСТИ

ПРЕДУПРЕЖДЕНИЕ
КАК И В СЛУЧАЕ СО ВСЕМИ МЕХАНИЗМАМИ, ИХ ЭКСПЛУАТАЦИЯ И ИСПОЛЬЗОВАНИЕ СОПРЯЖЕНЫ С ОПРЕДЕЛЕННЫМИ ОПАСНОСТЯМИ. ПРОЯВЛЕНИЕ ВНИМАТЕЛЬНОСТИ И ОСТОРОЖНОСТИ ЗНАЧИТЕЛЬНО СНИЗИТ РИСК ПОЛУЧЕНИЯ ТРАВМ.
ОДНАКО, ЕСЛИ НЕ БУДУТ СОБЛЮДЕНЫ ИЛИ ПРОИГНОРИРОВАНЫ МЕРЫ ПРЕДОСТОРОЖНОСТИ, ЭТО МОЖЕТ ПРИВЕСТИ К ТРАВМАМ ОПЕРАТОРА ИЛИ МАТЕРИАЛЬНОМУ УЩЕРБУ.

1. ВСЕГДА изучайте области применения машины, ограничения и специфические потенциальные опасности, присущие ей. Прочитайте и внимательно ознакомьтесь с данным руководством по эксплуатации.
2. ВСЕГДА надевайте подходящую защитную одежду, перчатки и защитные очки, изготовленные в соответствии с последними европейскими стандартами безопасности. Повседневные очки для глаз не являются защитными очками.
3. ВСЕГДА очищайте кожу от любых случайных брызг обезжиривателя, при необходимости немедленно обратитесь к врачу.
4. ВСЕГДА внимательно следуйте инструкциям производителя обезжиривателя.
5. ВСЕГДА проверяйте наличие повреждений. Перед использованием мойки следует проверить любую поврежденную деталь, чтобы убедиться, что она будет работать должным образом и выполнять свои функции по назначению. Любое повреждение должно быть устранено или заменена деталь. В случае сомнений НЕ ПОЛЬЗУЙТЕСЬ оборудованием. Проконсультируйтесь с вашим местным дилером.

6. ВСЕГДА отключайте мойку от источника питания перед проведением любого технического обслуживания или очистки деталей мойки.
7. ВСЕГДА поддерживайте рабочую область в чистоте. Захламленные участки провоцируют несчастные случаи, немедленно вытирайте случайные утечки обезжиривателя.
8. ВСЕГДА следите за тем, чтобы было достаточное освещение. Должна быть обеспечена минимальная интенсивность 300 люкс. Убедитесь, что освещение установлено таким образом, чтобы вы не работали в собственной тени.
9. ВСЕГДА держите детей подальше от рабочей области. Все посетители должны находиться на безопасном расстоянии от рабочей зоны, особенно во время работы с машиной.
10. ВСЕГДА поддерживайте машину в отличном состоянии. Содержите мойку в чистоте для лучшей и безопасной работы. Следуйте инструкциям по техническому обслуживанию.
11. ВСЕГДА проверяйте, что выключатель выключен, прежде чем подключаться к сети. Избегайте случайных запусков.
12. ВСЕГДА концентрируйтесь на текущей работе, какой бы тривиальной она ни казалась. Имейте в виду, что несчастные случаи происходят из-за неосторожности из-за чрезмерной уверенности.
13. ВСЕГДА сохраняйте правильную стойку и баланс. Не тянитесь. Для лучшей опоры надевайте обувь на резиновой подошве, содержите пол чистым.

В КОМПЛЕКТЕ:

(1) Ванна емкостью 19 л (фактическая рабочая емкость 13 л)
(1) Лоток для деталей
(1) Гибкая, позиционируемая металлическая трубка для выпуска жидкости «гусак» с насадкой

ТЕХНИЧЕСКИЕ ХАРАКТЕРИСТИКИ

Наименование изделия **KRW-PW19**

• 230 В/50 Гц переменного тока (120 В/60 Гц)
• Максимальная производительность насоса @ выпуск: 2,7 - 3,3 л/мин



ИНСТРУКЦИЯ ПО СБОРКЕ

• Навинтите гибкую металлическую трубку для выпуска жидкости на выпускной патрубок насоса (Рис. А).

• Поместите лоток для очистки деталей на выступы на стенках ванны. Убедитесь, что сопло гибкой металлической выпускной трубки имеет форму, обращенную внутрь и вниз к центру ванны (рис. В).

• Заполните устройство подходящим моющим раствором на водной основе в количестве, достаточном для покрытия всего насоса (приблизительно 13 л) (рис. С).

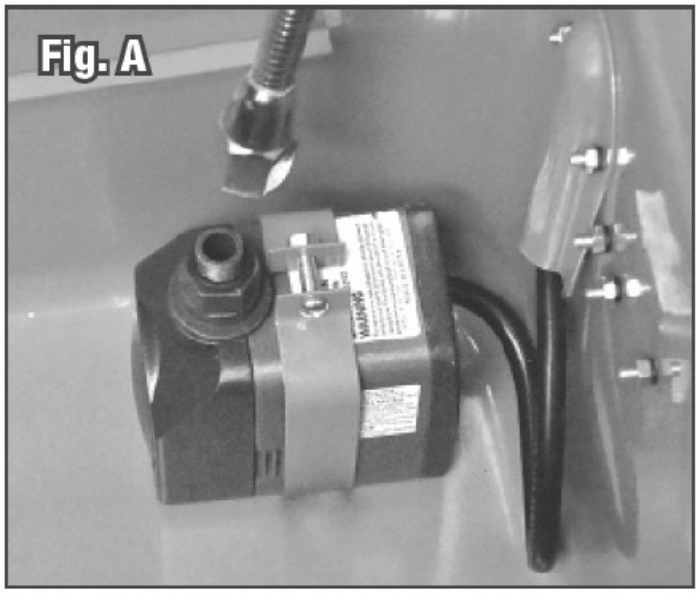

Важные примечания:

- Перед использованием внимательно следуйте инструкциям по смешиванию моющего раствора, инструкциям по использованию и этикетке безопасности.
- Убедитесь, что уровень чистящего раствора полностью покрывает насос, иначе он не будет функционировать должным образом.

• Подключите шнур питания к одобренному, заземленному и оборудованному GFI источнику переменного тока 230 В/50 Гц (120 В/60 Гц) .

• Поверните выключатель питания в положение «Включено». Теперь мойка для деталей готова к использованию.

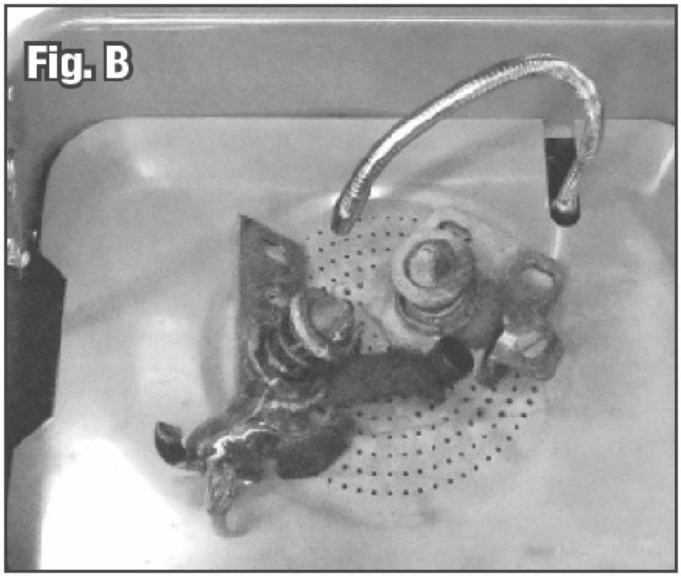

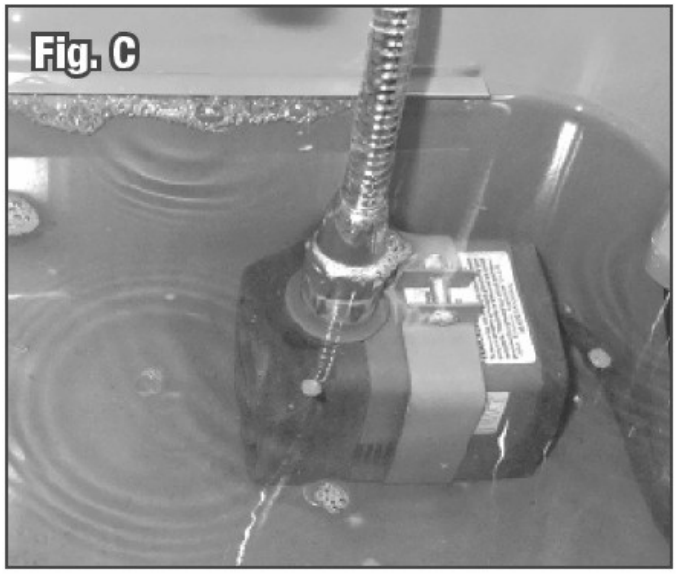

ИНСТРУКЦИЯ ПО ЭКСПЛУАТАЦИИ

• Поместите детали, подлежащие очистке, в лоток для деталей.
• Дайте чистящему раствору полностью растечься по поверхности детали, полностью смочив ее. Дайте раствору время размягчить любую смазку и мусор, затем используйте подходящую щетку для чистки деталей, чтобы удалить твердые отложения.
• Дайте лишнему раствору стечь с деталей, затем выньте из мойки и промойте в теплой воде.
• Когда закончите, выключите насос, закройте крышку дозатора и отсоедините устройство от розетки.

ТЕХНИЧЕСКОЕ ОБСЛУЖИВАНИЕ

• Отключайте устройство от сети и проверяйте решетку впуска насоса после каждого часа чистки (рис. D). Чистите чаще, если удаляете чрезмерно тяжелые отложения жира и нагара.

Обратите внимание:
Отсутствие очистки впуска насоса приведет к снижению потока жидкости, эффективности очистки и возможному выходу из строя двигателя насоса.
• Если станет очевидным, что решетка впуска насоса требует более частой очистки, вполне вероятно, что необходимо заменить чистящий раствор и удалить скопление осадка со дна ванны.
- Слейте и вылейте раствор для очистки слива в подходящие контейнеры и утилизируйте надлежащим образом.

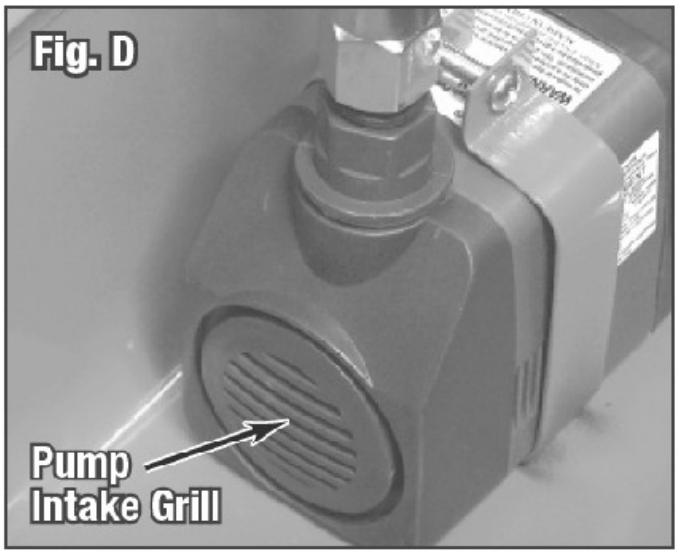

Решетка
на впуске насоса

ПОИСК И УСТРАНЕНИЕ НЕПОЛАДОК

• Если жидкость перестает течь или течет нерегулярно, насос может быть погружен не полностью. Для правильной работы насос должен находиться полностью ниже уровня поверхности жидкости (рис. C).
• Если очистка впускного отверстия насоса не восстанавливает производительность насоса, в гибкой металлической трубке для выпуска жидкости «гусаке» может образоваться скопление грязи и осадка.
- Отсоедините устройство и снимите гибкую металлическую трубку для выпуска жидкости, проверьте, нет ли препятствий в трубке, и при необходимости удалите.

СХЕМА ДЕТАЛЕЙ

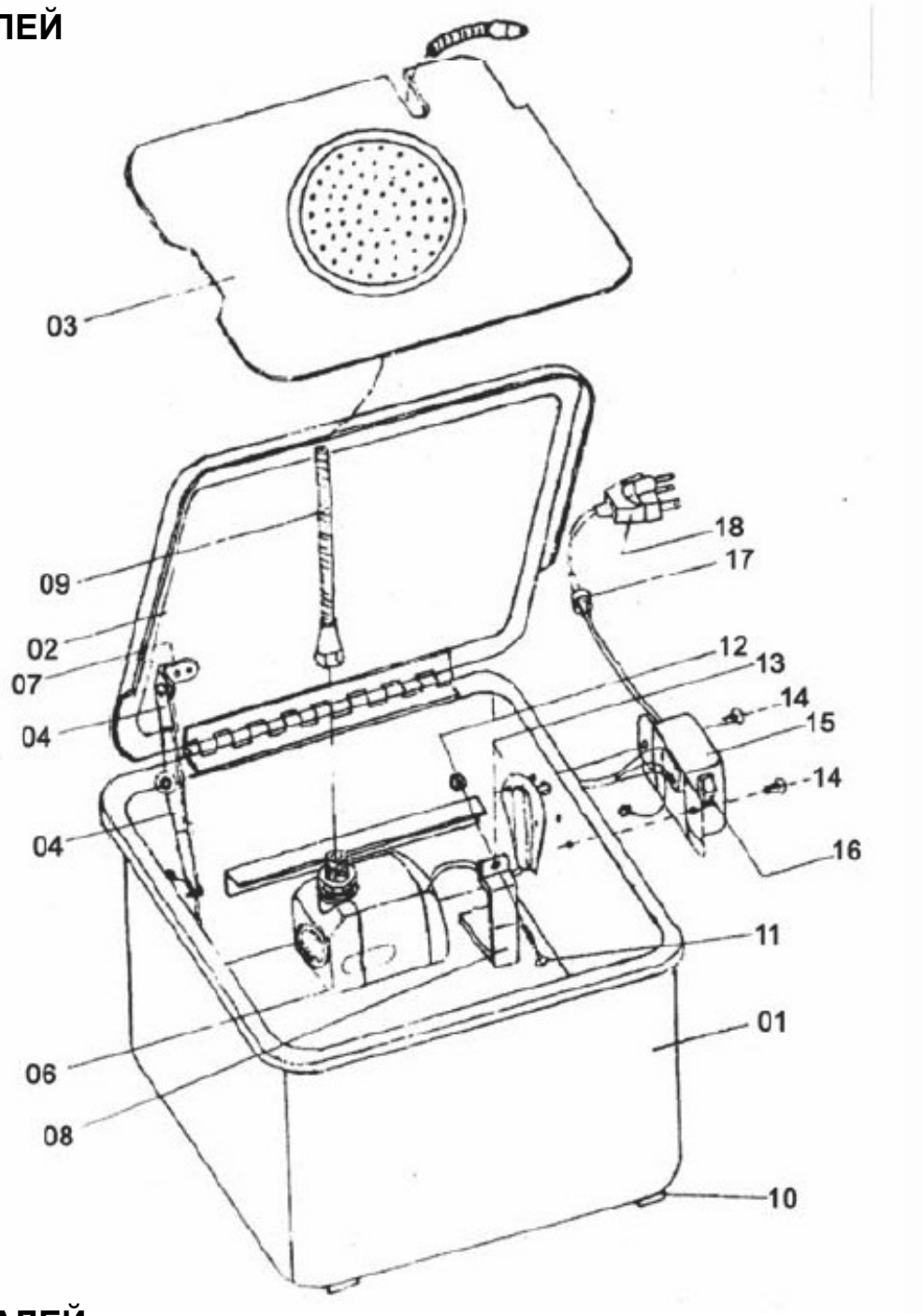

СПИСОК ДЕТАЛЕЙ

№	ОПИСАНИЕ	№	ОПИСАНИЕ
1	Бак	10	Пластиковая ножка
2	Крышка	11	Винт М5х30
3	Съёмный поддон усиленного типа	12	Гайка М5
4	Рабочая решетка	13	Крышка
5	Рычаг крышки с фиксатором	14	Винт М4х12
6	Насос	15	Коробка переключателя
7	Заклепка	16	Выключатель
8	Держатель насоса	17	Оправка кабеля
9	Гибкий металлический рукав	18	Кабель питания